HK NTM

Līmeņa un temperatūras slēdzis HK NTM

Īpašības

Ekspluatācijas spiediens	maks. 1 bar
Ekspluatācijas temperatūra max.	80 °C
Savienojums	G 3/4" ārējā vītne
Ekspluatācijas spriegums	maks. 230V AC
Elektriskais pieslēgums	Ierīču spraudnis M3 (3 polu)
Aizsardzības veids	IP 65
Materiāls	Pludiņš SK 601 — cietais putu poliuretāns (PU) Misiņa cilindriskais slēdzis Blīvējums: NBR
Histerēze	± 5 K



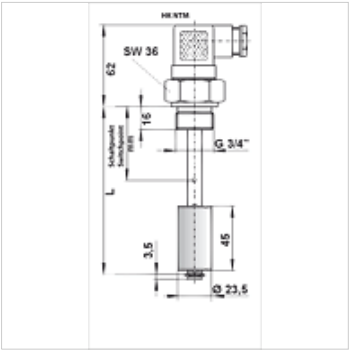

Apraksts

Fiksēts pārslēgšanas punkts (atvērējs) līmeņa un temperatūras iestatīšanai

Izstrādājums

Apzīmējums	L (mm)	Slēgšanas punkts (°C)	Slēgšanas punkts (mm)	Svars (kg)
HK NTM M3 140 60NC 280	280	60	140	0,30
HK NTM M3 140 70NC 280	280	70	140	0,30
HK NTM M3 140 80NC 280	280	80	140	0,30
HK NTM M3 190 60NC 280	280	60	190	0,30
HK NTM M3 190 70NC 280	280	70	190	0,30
HK NTM M3 190 80NC 280	280	80	190	0,30
HK NTM M3 320 60NC 370	370	60	320	0,40
HK NTM M3 320 70NC 370	370	70	320	0,40
HK NTM M3 320 80NC 370	370	80	320	0,40

Pārslēgšanas punkts (°C) = temperatūras pārslēgšanas punkts – Pārslēgšanas punkts (mm) = līmeņa pārslēgšanas punkts

Neskatoties uz rūpīgu pārbaudi, mēs nevaram izslēgt kļūdas un negarantējam iekļautās informācijas pareizību.