HK B5 400/690V IE2

Elektromotors B5 400/690V IE2

Īpašības

Modelis	Konstrukcija B5 bez kājām
Aizsardzības veids	IP 55
Vides temperatūra	no -20 °C līdz +40 °C
Materiāls	Korpuss: Alumīnijs Korpuss: Pelēkais čuguns (sākot ar HK160M4B354-6IE2)



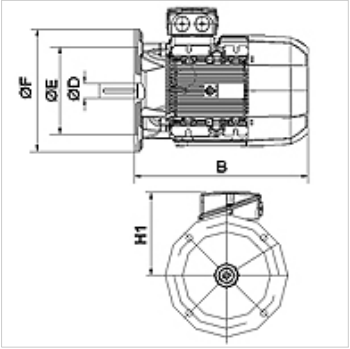

Apraksts

Pašdzeses indukcijas energoefektīvie motori
Augstas efektivitātes saskaņā ar IE2 – IEC60034-30:2008
Nominālais spriegums 400/690V 50Hz, 460V 60Hz; 4 polu
Sprieguma pielaide +/- 5%
sākot ar 11kW, ieskaitot termisko aizsardzību (PTC)

Izstrādājums

Apzīmējums	n 50 Hz (rpm)	n 60 Hz (rpm)	P 50 Hz (kW)	P 60 Hz (kW)	I 50 Hz (A)	LF 50 Hz	H1 (mm)	B (mm)	Vārpstas Ø D (mm)	Ø E (mm)	Ø F (mm)	η (IE2) %	Svars (kg)
HK 112M4 B5 4-6 IE2	1460	1760	4,00	4,60	8,20	0,81	177	375	28	180	250	85,5	29,0
HK 132SB4 B5 4-6 IE2	1460	1760	5,50	6,30	11,20	0,80	202	390	38	230	300	87,7	42,0

P 50 Hz = nominal output at 400 V/50 Hz – P 60 Hz = nominālā jauda pie 400 V/60 Hz – n 50 Hz = nominālais apgriezienu skaits pie 400 V/50 Hz – n 60 Hz = nominālais apgriezienu skaits pie 400 V/60 Hz – I 50 Hz = nominālā strāva 400 V/50 Hz – LF 50 Hz = jaudas koeficients cos phi 50 Hz – η (IE2) = darbības efektivitāte saskaņā ar IE2, % (pie pilnas slodzes)

Neskatoties uz rūpīgu pārbaudi, mēs nevaram izslēgt kļūdas un negarantējam iekļautās informācijas pareizību.