SAE O-RING V

SAE apaļā veida gredzens FKM

Īpašības

Temperatūra min.	-15 °C
Temperatūra max.	200 °C
Materiāls	FKM SH 90 (Viton)



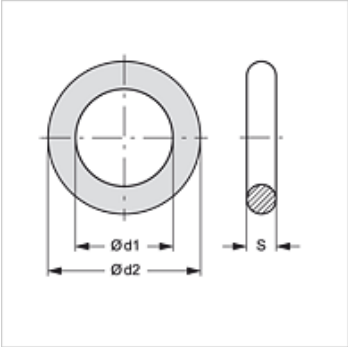

Izstrādājums

Apzīmējums	Atloka izmērs	Ø d1 (mm)	S (mm)
SAE O-RING 1/2 V	1/2"	18,64	3,53
SAE O-RING 3/4 V	3/4"	24,99	3,53
SAE O-RING 1 V	1"	32,92	3,53
SAE O-RING 11/4 V	1.1/4"	37,69	3,53
SAE O-RING 11/2 V	1.1/2"	47,22	3,53
SAE O-RING 2 V	2"	56,74	3,53
SAE O-RING 21/2 V	2.1/2"	69,44	3,53
SAE O-RING 3 V	3"	85,32	3,53
SAE O-RING 31/2 V	3.1/2"	98,02	3,53
SAE O-RING 4 V	4"	110,72	3,53

Izstrādājumu varianti

SAE O-RING	SAE apaļa šķērsgriezuma gredzens, NBR SH 90

Neskatoties uz rūpīgu pārbaudi, mēs nevaram izslēgt kļūdas un negarantējam iekļautās informācijas pareizību.