FI BL FP

Tvertnes ventilācijas filtrs

HANSA-FLEX

Īpašības

Modelis	Atloka stiprinājums pie tvertnes ar iepildāmu sietu Tips FI BL 080 F P10 003, noslēdzams
Temperatūra min.	-25 °C
Temperatūra max.	100 °C
Materiāls	Hromēts tērauds, korķa blīvējums
Filter material	neorganisks



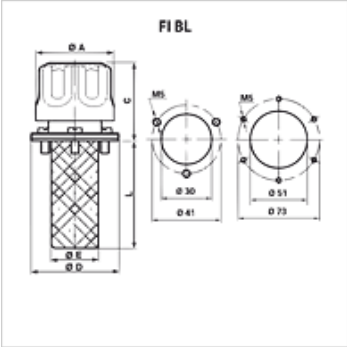

Izstrādājums

Apzīmējums	Filtra smalkums (µm)	Gaisa daudzums (L/min)	B (mm)	Stiprinājums	C (mm)	L (mm)	Cauruma aploce (mm)	Ø A (mm)	Ø D (mm)	Ø E (mm)	Tvertnes urbums	Svars (kg)
FI BL 046 F P03 002	3	150	110	3 x M5	46	64,0	41	46,00	52	28	30 mm	0,10
FI BL 046 F P10 002	10	200	110	3 x M5	46	64,0	41	46,00	52	28	30 mm	0,10
FI BL 080 F P03 080	3	450	141	6 x M5	61	80,0	73	80,00	83	50	51 mm	0,33
FI BL 080 F P03 150	3	450	211	6 x M5	61	150,0	73	80,00	83	50	51 mm	0,33
FI BL 080 F P10 003	10	550	141	6 x M5	61	80,0	73	80,00	83	50	51 mm	0,33
FI BL 080 F P10 080	10	550	141	6 x M5	61	80,0	73	80,00	83	50	51 mm	0,33
FI BL 080 F P10 150	10	550	211	6 x M5	61	150,0	73	80,00	83	50	51 mm	0,33

Piederumi

FI BL SS	Svārstību aizsardzības komplekts tvertnes ventilācijas filtram

Neskatoties uz rūpīgu pārbaudi, mēs nevaram izslēgt kļūdas un negarantējam iekļautās informācijas pareizību.