# HK B3/B5 400/690V IE3

Elektromotors B3/B5 400/690V IE3

## Īpašības

| | |
|---|---|
| **Modelis** | Konstrukcija B3/B5<br>Noņemamas kājas<br>Nostiprināmas kājas (sākot ar HK160M4 ***) |
| **Aizsardzības veids** | IP 55 |
| **Vides temperatūra** | no -20 °C līdz +40 °C |
| **Materiāls** | Korpuss: Alumīnijs<br>Housing: Grey cast iron (from HK180L4***) |



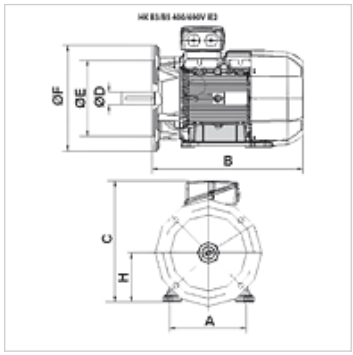


## Apraksts

Pašdzeses indukcijas energoefektīvie motori
Augstas efektivitātes saskaņā ar IE3 - IEC60034-30:2009
Nominālais spriegums 400/690V 50Hz, 460V 60Hz; 4 polu
Sprieguma pielaide +/- 5%
sākot ar 11kW, ieskaitot termisko aizsardzību (PTC)

## Izstrādājums

| Apzīmējums | n 50 Hz (rpm) | n 60 Hz (rpm) | P 50 Hz (kW) | P 60 Hz (kW) | I 50 Hz (A) | LF 50 Hz | A (mm) | H (mm) | B (mm) | C (mm) | Vārpstas Ø D (mm) | Ø E (mm) | Ø F (mm) | η (IE3) % | Svars (kg) |
|---|---|---|---|---|---|---|---|---|---|---|---|---|---|---|---|
| **HK 112M4 B35 4-6 IE3** | 1440 | 1728 | 4,00 | 4,60 | 14,00 | 0,80 | 190 | 112 | 340 | 292 | 28 | 180 | 250 | 88,6 | 38,0 |
| **HK 132SB4 B35 4-6 IE3** | 1460 | 1752 | 5,50 | 6,30 | 11,10 | 0,80 | 216 | 132 | 380 | 322 | 38 | 230 | 300 | 89,6 | 50,0 |
| **HK 132M4 B35 4-6 IE3** | 1470 | 1770 | 7,50 | 8,60 | 14,30 | 0,84 | 216 | 132 | 453 | 357 | 38 | 230 | 300 | 90,4 | 49,0 |
| **HK 160M4 B35 4-6 IE3** | 1470 | 1770 | 11,00 | 12,60 | 20,60 | 0,84 | 254 | 160 | 545 | 420 | 42 | 250 | 350 | 91,4 | 132,0 |
| **HK 160L4 B35 4-6 IE3** | 1470 | 1770 | 15,00 | 17,30 | 27,60 | 0,86 | 254 | 160 | 550 | 420 | 42 | 250 | 350 | 92,1 | 150,0 |
| **HK 180M4 B35 4-6 IE3** | 1475 | 1775 | 18,50 | 21,30 | 33,80 | 0,86 | 279 | 180 | 628 | 460 | 48 | 250 | 350 | 92,6 | 160,0 |
| **HK 180L4 B35 4-6 IE3** | 1475 | 1775 | 22,00 | 25,30 | 40,00 | 0,86 | 279 | 180 | 668 | 460 | 48 | 250 | 350 | 93,0 | 185,0 |
| **HK 200L4 B35 4-6 IE3** | 1475 | 1775 | 30,00 | 34,50 | 54,30 | 0,86 | 318 | 200 | 660 | 505 | 55 | 300 | 400 | 93,6 | 225,0 |
| **HK 225S4 B35 4-6 IE3** | 1480 | 1780 | 37,00 | 42,50 | 66,70 | 0,86 | 356 | 225 | 680 | 560 | 60 | 350 | 450 | 93,9 | 285,0 |
| **HK 225M4 B35 4-6 IE3** | 1480 | 1780 | 45,00 | 52,00 | 80,90 | 0,86 | 356 | 225 | 705 | 560 | 60 | 350 | 450 | 94,2 | 315,0 |
| **HK 250M4 B35 4-6 IE3** | 1480 | 1780 | 55,00 | 63,00 | 98,40 | 0,86 | 406 | 250 | 770 | 620 | 60 | 450 | 550 | 94,6 | 395,0 |

P 50 Hz = nominal output at 400 V/50 Hz – P 60 Hz = nominālā jauda pie 400 V/60 Hz – n 50 Hz = nominālais apgriezienu skaits pie 400 V/50 Hz – n 60 Hz = nominālais apgriezienu skaits pie 400 V/60 Hz – I 50 Hz = nominālā strāva 400 V/50 Hz – LF 50 Hz = jaudas koeficients cos phi 50 Hz – η (IE3) = efficiency to IE3 in % (at full load)

## Papildelementi

| | |
|---|---|
| **HK MPK** | Motora, pumpja kombinācijas atlases tabula zobrata pārnesuma sūkņiem |

*Neskatoties uz rūpīgu pārbaudi, mēs nevaram izslēgt kļūdas un negarantējam iekļautās informācijas pareizību.*