K-DBV MANO 1/4"

Pressure limiting valves size 1/4

Īpašības

Modelis	Spring-loaded, non-return diaphragm valve with adjustable opening pressure
Vielas temperatūra	max. 60 °C
Vides temperatūra	Max. 60 °C
Blīvēšanas materiāls	NBR
Atsperes korpuss	POM/brass
Korpuss	Die-cast zinc, painted silver
Membrāna	NBR



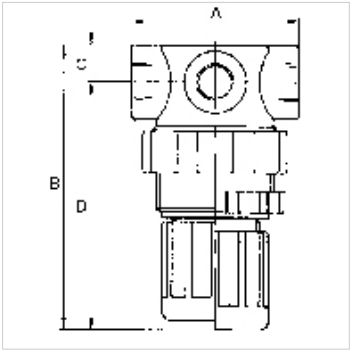

Norāde

Citi dati pieejami pēc pieprasījuma.

Apraksts

Manually adjustable overflow valves.For protecting pneumatic systems against damage caused by excess pressure.

Izstrādājums

Apzīmējums	Vītnes	Regulēšanas diapazons	A (mm)	B	C (mm)	D (mm)
K- 07 25 01 93	G 1/4	0.1 - 2.0 bar	43,0	70,0 mm	10,0	60,0
K- 07 25 01 94	G 1/4	0.1 - 3.0 bar	43,0	70,0 mm	10,0	60,0
K- 07 25 01 95	G 1/4	0.15 - 7.0 bar	43,0	70,0 mm	10,0	60,0
K- 07 25 01 96	G 1/4	0.5 - 10.0 bar	43,0	70,0 mm	10,0	60,0

Rezerves daļas

K-HALTERBAUSATZ	Holder
K-SCHALTTAFELMUTTER	Nut
K-VERSCHLEI-SATZ	Set of wearing parts
K-SCHALLDAE SINTERBR AG 569	Silencers, sintered bronze, flat type with male thread, 569 Series
K-GERAETESTECKER	Coupling socket

Neskatoties uz rūpīgu pārbaudi, mēs nevaram izslēgt kļūdas un negarantējam iekļautās informācijas pareizību.