K-PRAEZIONSFILTERREGLER
Precision filter regulators

Īpašības

Ieejas spiediens	Max. 16 bar
Vielas temperatūra	max. 60 °C
Vides temperatūra	Max. 60 °C
Darba vides	Micro-filtered, unoiled compressed air (0.01 µm)
Manometra pieslēgums	G 1/4
Poru attālums filtra elementā	10 µm
Blīvēšanas materiāls	NBR
Korpuss	Die-cast zinc
Iekšējā gaisa patēriņš	0.01 l/min, depending on input pressure and control range



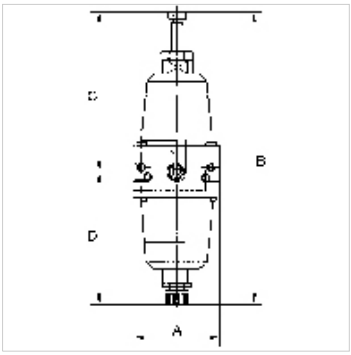

Norāde

The given flow rates are based on the following parameters: 750 l/min: P1: 8 bar, P2: 2 bar, Δp ≤ 0.2 bar
750 l/min: P1: 8 bar, P2: 3 bar, Δp ≤ 0.5 bar
750 l/min: P1: 8 bar, P2: 5 bar, Δp ≤ 0.7 bar
Citi dati pieejami pēc pieprasījuma.

Apraksts

Diaphragm pressure regulators containing no non-ferrous metals, with selfrelieving design, combined with a centrifugal separator for applications requiring an extremely accurate working pressure.

Papildu informācija

1500 l/min: P1: 10 bar, P2: 7 bar, Δp ≤ 0.1 bar.

Izstrādājums

Apzīmējums	Vītnes	Regulēšanas diapazons	Caurplūde (L/min)	A (mm)	B	C (mm)	D (mm)
K- 07 25 09 86	G 1/4	0.1 - 2 bar	750	60,0	216,0 mm	120,0	96,0
K- 07 25 09 87	G 1/4	0.1 - 3 bar	750	60,0	216,0 mm	120,0	96,0
K- 07 25 09 88	G 1/4	0.2 - 5 bar	750	60,0	216,0 mm	120,0	96,0

Rezerves daļas

K-HALTERBAUSATZ STANDARD	Holder
K-VERSCHLEI-SATZ	Set of wearing parts

Neskatoties uz rūpīgu pārbaudi, mēs nevaram izslēgt kļūdas un negarantējam iekļautās informācijas pareizību.