K-RD MULTIFIX
Non-return valves

Īpašības

Ieejas spiediens	Max. 16 bar
Vielas temperatūra	max. 50 °C
Vides temperatūra	Max. 50 °C
Blīvēšanas materiāls	NBR
Korpuss	Die-cast zinc
Caurplūdes vērtības mērījums	At P1 = 6 bar and pressure drop Δp = 1 bar
Sākotnējais spiediens	Min. 0.1 bar



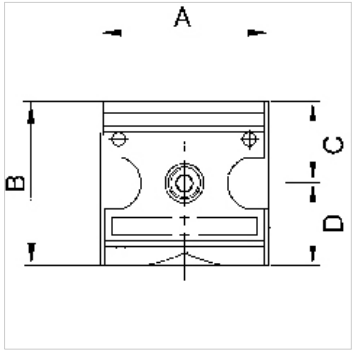

Norāde

Citi dati pieejami pēc pieprasījuma.

Apraksts

Spring-loaded seat valves.

Izstrādājums

Apzīmējums	Vītnes	Caurplūde (L/min)	A (mm)	B	C (mm)	D (mm)	Tipizmērs
K- 07 25 11 77	G 1/4	700	47,8	52,0 mm	26,0	26,0	1
K- 07 25 11 78	G 3/8	700	47,8	52,0 mm	26,0	26,0	1
K- 07 25 11 79	G 1/2	6000	68,8	67,0 mm	33,5	33,5	2
K- 07 25 11 80	G 3/4	6000	68,8	67,0 mm	33,5	33,5	2

Rezerves daļas

K-KOPPELPAKET MEHR	Coupling packet
K-KOPPELPAKET SCHMA	Coupling packet

Neskatoties uz rūpīgu pārbaudi, mēs nevaram izslēgt kļūdas un negarantējam iekļautās informācijas pareizību.