K-WV 5/2 MECHA STOESSEL M5

5/2-way valve, mechanically operated, with plunger

Īpašības

Ekspluatācijas spiediens	0 - 10 bar
Temperatūras diapazons	-20 °C to +70 °C
Caurplūdes vērtības mērījums	At P1 = 8 bar, P2 = 6 bar and pressure drop Δp = 1 bar
Vārsta korpuss	Aluminium alloy



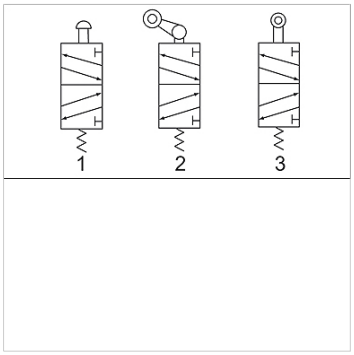

Norāde

Citi dati pieejami pēc pieprasījuma.

Izstrādājums

Apzīmējums	Savienojums	Atgaisošanas pieslēgums	Caurplūde (L/min)	Slēguma shēmas numurs
K- 07 15 03 10	G 1/8	G 1/8	450	1
K- 07 15 03 11	G 1/4	G 1/8	550	1

Neskatoties uz rūpīgu pārbaudi, mēs nevaram izslēgt kļūdas un negarantējam iekļautās informācijas pareizību.