SKF ORING HA

Blīvgredzens, paredzēts SKF...HA

Īpašības

Materiāls	NBR



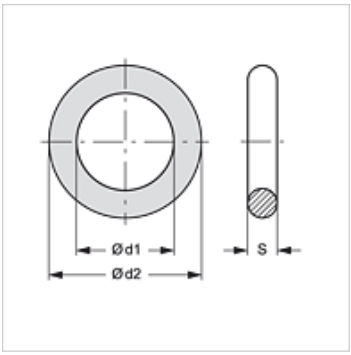

Izstrādājums

Apzīmējums	DN*	Tipizmērs
SKF ORING 10 HA	10	3/8"
SKF ORING 13 HA	12	1/2"
SKF ORING 20 HA	19	3/4"
SKF ORING 25 HA	25	1"
SKF ORING 32 HA	31	1.1/4"
SKF ORING 40 HA	38	1.1/2"

DN = nominālais diametrs, nominālais platums

ir rezerves daļa šādiem izstrādājumiem

SKF IR HA	Skrūvsavienojuma fiksētā daļa

Papildelementi

SKF STUETZRING HA	Balstgredzens, paredzēts SKF...HA

Neskatoties uz rūpīgu pārbaudi, mēs nevaram izslēgt kļūdas un negarantējam iekļautās informācijas pareizību.