# NVR
Inschroefsok

## Eigenschappen

| | |
|---|---|
| **Aansluiting 1** | BSP-buitendraad cilindrisch |
| **Afdichtingsvorm 1** | Vorm B |
| **Aansluiting 2** | Buissok niet voorgemonteerd |
| **Afdichtingsvorm 2** | Snijringaansluiting |
| **Constructie** | Inschroefsok |
| **Uitvoering** | recht |
| **Norm** | DIN 2353<br>ISO 8434-1 |
| **Leveromvang** | Buissok (zonder wartelmoer en snijring) |
| **Materiaal** | Staal |
| **Oppervlakbescherming** | Galvanisch gecoat |



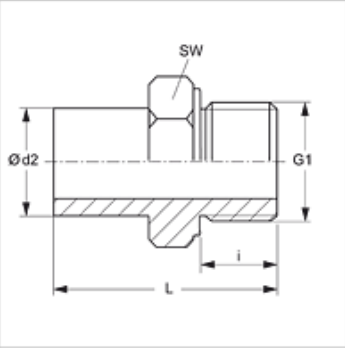


## Aanwijzing

Aanwijzingen voor de montage, inbouw, drukbelasting en toegestane werktemperaturen staan in de technische informatie voor schroefdraadpijpverbindingen.

## Artikel

| Aanduiding | Serie | Werkdruk bar | Ø d2 (mm) | G1 | i (mm) | L (mm) | SW (mm) |
|---|---|---|---|---|---|---|---|
| **NVR NW 04 L** | L | PN 315 | 6 | G 1/8" -28 | 8 | 32,5 | 14 |
| **NVR NW 06 L** | L | PN 315 | 8 | G 1/4" -19 | 12 | 39,0 | 19 |
| **NVR NW 08 L** | L | PN 315 | 10 | G 1/4" -19 | 12 | 39,5 | 19 |
| **NVR NW 10 L 1/4** | L | PN 250 | 12 | G 1/4" -19 | 12 | 40,5 | 19 |
| **NVR NW 10 L** | L | PN 315 | 12 | G 3/8" -19 | 12 | 42,0 | 22 |
| **NVR NW 10 L 1/2** | L | PN 250 | 12 | G 1/2" -14 | 14 | 44,5 | 27 |
| **NVR NW 13 L 3/8** | L | PN 250 | 15 | G 3/8" -19 | 12 | 42,0 | 22 |
| **NVR NW 13 L** | L | PN 315 | 15 | G 1/2" -14 | 14 | 44,5 | 27 |
| **NVR NW 16 L** | L | PN 315 | 18 | G 1/2" -14 | 14 | 45,5 | 27 |
| **NVR NW 20 L 1/2** | L | PN 160 | 22 | G 1/2" -14 | 14 | 46,0 | 27 |
| **NVR NW 20 L** | L | PN 160 | 22 | G 3/4" -14 | 16 | 48,5 | 32 |
| **NVR NW 25 L** | L | PN 160 | 28 | G 1" -11 | 18 | 53,0 | 41 |
| **NVR NW 32 L** | L | PN 160 | 35 | G 1,1/4" -11 | 20 | 62,5 | 50 |
| **NVR NW 40 L** | L | PN 160 | 42 | G 1,1/2" -11 | 22 | 69,0 | 55 |
| | | | | | | | |
| **NVR NW 03 S** | S | PN 400 | 6 | G 1/4" -19 | 12 | 39,0 | 19 |
| **NVR NW 04 S** | S | PN 400 | 8 | G 1/4" -19 | 12 | 39,0 | 19 |
| **NVR NW 06 S** | S | PN 400 | 10 | G 3/8" -19 | 12 | 44,0 | 22 |
| **NVR NW 08 S** | S | PN 400 | 12 | G 3/8" -19 | 12 | 44,0 | 22 |
| **NVR NW 08 S 1/2** | S | PN 400 | 12 | G 1/2" -14 | 14 | 49,0 | 27 |
| **NVR NW 10 S** | S | PN 400 | 14 | G 1/2" -14 | 14 | 50,5 | 27 |
| **NVR NW 13 S 3/8** | S | PN 400 | 16 | G 3/8" -19 | 12 | 46,0 | 22 |
| **NVR NW 13 S** | S | PN 400 | 16 | G 1/2" -14 | 14 | 51,0 | 27 |
| **NVR NW 13 S 3/4** | S | PN 400 | 16 | G 3/4" -14 | 16 | 54,5 | 32 |
| **NVR NW 16 S 1/2** | S | PN 400 | 20 | G 1/2" -14 | 14 | 55,5 | 27 |
| **NVR NW 16 S** | S | PN 400 | 20 | G 3/4" -14 | 16 | 59,0 | 32 |
| **NVR NW 20 S** | S | PN 250 | 25 | G 1" -11 | 18 | 66,0 | 41 |
| **NVR NW 25 S** | S | PN 160 | 30 | G 1,1/4" -11 | 20 | 71,0 | 50 |
| **NVR NW 32 S** | S | PN 160 | 38 | G 1,1/2" -11 | 22 | 82,0 | 55 |

Serie: LL = zeer licht  L = licht  S = zwaar – PN = nominale druk  PB = max. werkdruk – Ø d2 = buitendiameter buis

## Productvarianten

| | |
|---|---|
| **NVR VA** | Inschroefsok, RVS |

## Extra elementen

| | |
|---|---|
| **VOM** | Voormontagesok |

*Hoewel wij zeer zorgvuldig te werk gaan, kunnen wij fouten niet volledig uitsluiten en daarom niet aansprakelijkheid gesteld worden voor de vermelde gegevens.*