XGAM VA
Opschroefverbinding

HANSA-FLEX

Eigenschappen

Aansluiting 1	Metrische binnendraad cilindrisch
Afdichtingsvorm 1	Vorm A
Aansluiting 2	Metrische buitendraad cilindrisch
Afdichtingsvorm 2	24° binnenconus
Constructie	Opschroefverbinding
Uitvoering	recht
Norm	DIN 2353 ISO 8434-1
Leveromvang	Buissok (zonder wartelmoer en snijring)
Materiaal	RVS



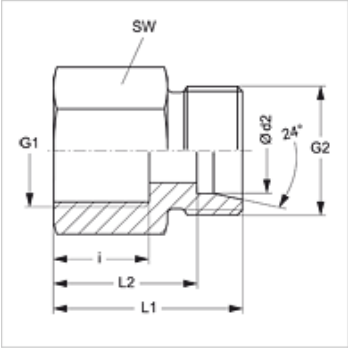

Aanwijzing

Aanwijzingen voor de montage, inbouw, drukbelasting en toegestane werktemperaturen staan in de technische informatie voor schroefdraadpijpverbindingen.

Artikel

Aanduiding	Serie	Werkdruk bar	Ø d2 (mm)	G1	G2	i (mm)	L1 (mm)	L2 (mm)	SW (mm)
XGAM NW 04 HL VA	L	PN 315	6	M 10 x 1	M 12 x 1,5	12,5	26,5	19,5	14
XGAM NW 06 HL VA	L	PN 315	8	M 12 x 1,5	M 14 x 1,5	17,0	31,0	24,0	17
XGAM NW 08 HL VA	L	PN 315	10	M 14 x 1,5	M 16 x 1,5	17,0	32,0	25,0	19
XGAM NW 10 HL VA	L	PN 315	12	M 16 x 1,5	M 18 x 1,5	17,0	33,0	26,0	22
XGAM NW 10 HL 18 VA	L	PN 315	12	M 18 x 1,5	M 18 x 1,5	17,0	33,0	26,0	22
XGAM NW 13 HL VA	L	PN 315	15	M 18 x 1,5	M 22 x 1,5	17,0	34,0	27,0	24
XGAM NW 16 HL VA	L	PN 315	18	M 22 x 1,5	M 26 x 1,5	19,0	36,0	28,5	27
XGAM NW 20 HL VA	L	PN 160	22	M 26 x 1,5	M 30 x 2	21,0	41,0	33,5	32
XGAM NW 25 HL VA	L	PN 160	28	M 33 x 2	M 36 x 2	24,0	44,0	36,5	41
XGAM NW 32 HL VA	L	PN 160	35	M 42 x 2	M 45 x 2	26,0	49,0	38,5	50
XGAM NW 40 HL VA	L	PN 160	42	M 48 x 2	M 52 x 2	28,0	51,0	40,0	55
XGAM NW 03 HS VA	S	PN 630	6	M 12 x 1,5	M 14 x 1,5	17,0	33,0	26,0	17
XGAM NW 04 HS VA	S	PN 630	8	M 14 x 1,5	M 16 x 1,5	17,0	33,0	26,0	19
XGAM NW 06 HS VA	S	PN 630	10	M 16 x 1,5	M 18 x 1,5	17,0	34,0	26,5	22
XGAM NW 08 HS VA	S	PN 630	12	M 18 x 1,5	M 20 x 1,5	17,0	34,0	26,5	24
XGAM NW 08 HS 20 VA	S	PN 400	12	M 20 x 1,5	M 20 x 1,5	17,0	38,5	31,0	27
XGAM NW 10 HS VA	S	PN 630	14	M 20 x 1,5	M 22 x 1,5	19,0	38,5	31,0	27
XGAM NW 13 HS VA	S	PN 400	16	M 22 x 1,5	M 24 x 1,5	19,0	39,0	30,5	30
XGAM NW 16 HS VA	S	PN 400	20	M 27 x 2	M 30 x 2	22,0	45,0	34,5	36
XGAM NW 20 HS VA	S	PN 400	25	M 33 x 2	M 36 x 2	24,0	49,0	37,0	41
XGAM NW 25 HS VA	S	PN 400	30	M 42 x 2	M 42 x 2	26,0	55,0	41,5	55
XGAM NW 32 HS VA	S	PN 315	38	M 48 x 2	M 52 x 2	28,0	59,0	43,0	60

Serie: LL = zeer licht L = licht S = zwaar – PN = nominale druk PB = max. werkdruk – Ø d2 = buitendiameter buis

Productvarianten

XGAM	Opschroefverbinding, Staal
GAM VA	Opschroefverbinding, RVS

Hoewel wij zeer zorgvuldig te werk gaan, kunnen wij fouten niet volledig uitsluiten en daarom niet aansprakelijkheid gesteld worden voor de vermelde gegevens.