WB90 AOS HS

Verbindingssok, bocht 90°

Eigenschappen

Aansluiting 1	Metrische moerdraad
Afdichtingsvorm 1	24° buitenconus met O-ring
Aansluiting 2	Metrische buitendraad cilindrisch
Afdichtingsvorm 2	24° binnenconus
Constructie	Verbindings-sok (buisbocht kort)
Uitvoering	Bochtstuk 90°
Materiaal	Staal
Oppervlakbescherming	Galvanisch gecoat



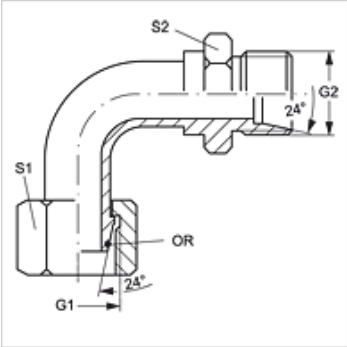

Aanwijzing

Aanwijzingen voor de montage, inbouw, drukbelasting en toegestane werktemperaturen staan in de technische informatie voor schroefdraadpijpverbindingen.

Artikel

Aanduiding	Serie	Uitw. Ø buis (mm)	Berekeningsdruk (bar)	G1 + G2	S1	S2	OR
WB90 AOS 03 HS	S	6	600	M 14 x 1,5	17	14	4,0 x 1,5
WB90 AOS 04 HS	S	8	600	M 16 x 1,5	19	17	6,0 x 1,5
WB90 AOS 06 HS	S	10	600	M 18 x 1,5	22	19	7,5 x 1,5
WB90 AOS 08 HS	S	12	600	M 20 x 1,5	24	22	9,0 x 1,5
WB90 AOS 10 HS	S	14	600	M 22 x 1,5	27	22	10,0 x 2,0
WB90 AOS 13 HS	S	16	400	M 24 x 1,5	30	24	12,0 x 2,0
WB90 AOS 16 HS	S	20	400	M 30 x 2	36	30	16,3 x 2,4
WB90 AOS 20 HS	S	25	400	M 36 x 2	46	36	20,3 x 2,4
WB90 AOS 25 HS	S	30	400	M 42 x 2	50	46	25,3 x 2,4
WB90 AOS 32 HS	S	38	360	M 52 x 2	60	55	33,3 x 2,4

Serie: LL = zeer licht L = licht S = zwaar – SW, S1, S2 = sleutelmaat

Hoewel wij zeer zorgvuldig te werk gaan, kunnen wij fouten niet volledig uitsluiten en daarom niet aansprakelijkheid gesteld worden voor de vermelde gegevens.