# XHVM ED VA
Terugslagklep, inschroefverbinding

## Eigenschappen

| | |
|---|---|
| **Aansluiting 1** | Metrische buitendraad cilindrisch |
| **Afdichtingsvorm 1** | Vorm E |
| **Aansluiting 2** | Metrische buitendraad cilindrisch |
| **Afdichtingsvorm 2** | 24° binnenconus |
| **Constructie** | Terugslagklep, inschroefverbinding |
| **Uitvoering** | recht |
| **Norm** | DIN 3865 |
| **Leveromvang** | Buissok (zonder wartelmoer en snijring) |
| **Materiaal** | RVS |



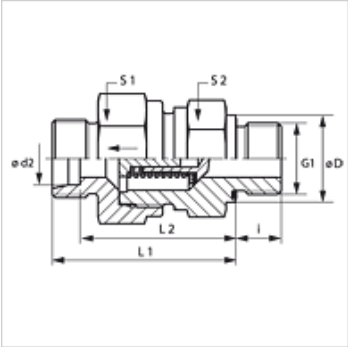


## Aanwijzing

Aanwijzingen voor de montage, inbouw, drukbelasting en toegestane werktemperaturen staan in de technische informatie voor schroefdraadpijpverbindingen.

## Beschrijving

Stromingsrichting van de inschroefplug

## Bestelaanwijzingen

NBR afdichtingen
FPM (Viton) op aanvraag
Ook met aanspreekdruk 0,2; 0,5; 2; 3 bar leverbaar.

## Artikel

| Aanduiding | Aanspreekdruk | Serie | Werkdruk bar | Ø d2 (mm) | G1 | Ø D (mm) | i (mm) | L1 (mm) | L2 (mm) | S1 | S2 |
|---|---|---|---|---|---|---|---|---|---|---|---|
| **XHVM NW 04 HL ED VA** | ca. 1 bar | L | PN 250 | 6 | M 10 x 1 | 14 | 8 | 35,0 | 28,0 | 17 | 17 |
| **XHVM NW 06 HL ED VA** | ca. 1 bar | L | PN 250 | 8 | M 12 x 1,5 | 17 | 12 | 36,0 | 29,0 | 19 | 19 |
| **XHVM NW 08 HL ED VA** | ca. 1 bar | L | PN 250 | 10 | M 14 x 1,5 | 19 | 12 | 45,5 | 38,5 | 24 | 22 |
| **XHVM NW 10 HL ED VA** | ca. 1 bar | L | PN 250 | 12 | M 16 x 1,5 | 22 | 12 | 49,5 | 42,5 | 30 | 27 |
| **XHVM NW 13 HL ED VA** | ca. 1 bar | L | PN 250 | 15 | M 18 x 1,5 | 24 | 12 | 52,5 | 45,5 | 32 | 27 |
| **XHVM NW 16 HL ED VA** | ca. 1 bar | L | PN 160 | 18 | M 22 x 1,5 | 27 | 14 | 57,5 | 50,0 | 36 | 36 |
| **XHVM NW 20 HL ED VA** | ca. 1 bar | L | PN 160 | 22 | M 26 x 1,5 | 32 | 16 | 62,5 | 55,0 | 46 | 41 |
| **XHVM NW 25 HL ED VA** | ca. 1 bar | L | PN 100 | 28 | M 33 x 2 | 40 | 18 | 70,5 | 63,0 | 55 | 50 |
| **XHVM NW 32 HL ED VA** | ca. 1 bar | L | PN 100 | 35 | M 42 x 2 | 50 | 20 | 79,5 | 69,0 | 60 | 60 |
| **XHVM NW 40 HL ED VA** | ca. 1 bar | L | PN 100 | 42 | M 48 x 2 | 55 | 22 | 79,5 | 68,5 | 70 | 65 |
| | | | | | | | | | | | |
| **XHVM NW 03 HS ED VA** | ca. 1 bar | S | PN 400 | 6 | M 12 x 1,5 | 17 | 12 | 38,5 | 31,5 | 19 | 19 |
| **XHVM NW 04 HS ED VA** | ca. 1 bar | S | PN 400 | 8 | M 14 x 1,5 | 19 | 12 | 38,5 | 31,5 | 19 | 19 |
| **XHVM NW 06 HS ED VA** | ca. 1 bar | S | PN 400 | 10 | M 16 x 1,5 | 22 | 12 | 45,5 | 38,0 | 24 | 22 |
| **XHVM NW 08 HS ED VA** | ca. 1 bar | S | PN 400 | 12 | M 18 x 1,5 | 24 | 12 | 48,5 | 41,0 | 27 | 24 |
| **XHVM NW 10 HS ED VA** | ca. 1 bar | S | PN 315 | 14 | M 20 x 1,5 | 26 | 14 | 52,5 | 44,5 | 32 | 27 |
| **XHVM NW 13 HS ED VA** | ca. 1 bar | S | PN 315 | 16 | M 22 x 1,5 | 27 | 14 | 56,5 | 48,0 | 36 | 32 |
| **XHVM NW 16 HS ED VA** | ca. 1 bar | S | PN 250 | 20 | M 27 x 2 | 32 | 16 | 62,5 | 52,0 | 46 | 41 |
| **XHVM NW 20 HS ED VA** | ca. 1 bar | S | PN 250 | 25 | M 33 x 2 | 40 | 18 | 66,5 | 54,5 | 50 | 46 |
| **XHVM NW 25 HS ED VA** | ca. 1 bar | S | PN 250 | 30 | M 42 x 2 | 50 | 20 | 77,5 | 64,0 | 60 | 60 |
| **XHVM NW 32 HS ED VA** | ca. 1 bar | S | PN 250 | 38 | M 48 x 2 | 55 | 22 | 85,5 | 69,5 | 70 | 65 |

Serie: LL = zeer licht  L = licht  S = zwaar – PN = nominale druk  PB = max. werkdruk – Ø d2 = buitendiameter buis

## Productvarianten

| | |
|---|---|
| **XHVM ED** | Terugslagklep, inschroefverbinding, Staal |
| **HVM ED VA** | Terugslagklep, inschroefverbinding, RVS |

## Reserveonderdelen

| | |
|---|---|
| **WD V** | Zachte afdichting JIC |

*Hoewel wij zeer zorgvuldig te werk gaan, kunnen wij fouten niet volledig uitsluiten en daarom niet aansprakelijkheid gesteld worden voor de vermelde gegevens.*