XRD VA
Terugslagklep, connector

Eigenschappen

Aansluiting 1 + 2	Metrische buitendraad cilindrisch
Afdichtingsvorm 1 + 2	24° binnenconus
Constructie	Terugslagklep, connector
Norm	DIN 3865
Leveromvang	Buissok (zonder wartelmoer en snijring)
Materiaal	RVS



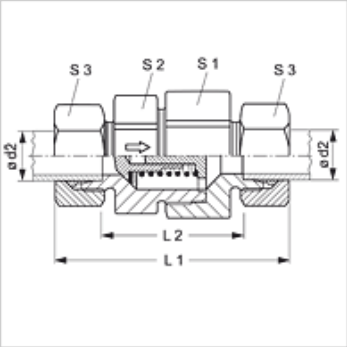

Aanwijzing

Aanwijzingen voor de montage, inbouw, drukbelasting en toegestane werktemperaturen staan in de technische informatie voor schroefdraadpijpverbindingen.

Bestelaanwijzingen

Ook leverbaar met aanspreekdruk 0,2; 0,5; 2; 3; 5 bar.

Artikel

Aanduiding	Aanspreekdruk	Serie	Werkdruk bar	Ø d2 (mm)	L1 (mm)	L2 (mm)	S1	S2	S3
XRD NW 04 HL VA	ca. 1 bar	L	PN 250	6	58,0	29,0	19	17	14
XRD NW 06 HL VA	ca. 1 bar	L	PN 250	8	59,0	30,0	24	22	17
XRD NW 08 HL VA	ca. 1 bar	L	PN 250	10	69,5	40,5	27	24	19
XRD NW 10 HL VA	ca. 1 bar	L	PN 250	12	72,5	43,5	30	27	22
XRD NW 13 HL VA	ca. 1 bar	L	PN 250	15	77,5	47,5	36	32	27
XRD NW 16 HL VA	ca. 1 bar	L	PN 160	18	83,5	51,5	41	38	32
XRD NW 20 HL VA	ca. 1 bar	L	PN 160	22	93,5	61,5	50	46	36
XRD NW 25 HL VA	ca. 1 bar	L	PN 100	28	102,5	69,5	60	55	41
XRD NW 32 HL VA	ca. 1 bar	L	PN 100	35	117,5	74,5	70	65	50
XRD NW 40 HL VA	ca. 1 bar	L	PN 100	42	119,0	74,0	70	65	60
XRD NW 03 HS VA	ca. 1 bar	S	PN 400	6	63,5	34,5	19	17	17
XRD NW 04 HS VA	ca. 1 bar	S	PN 400	8	63,5	34,5	19	17	19
XRD NW 06 HS VA	ca. 1 bar	S	PN 400	10	72,5	40,5	24	22	22
XRD NW 08 HS VA	ca. 1 bar	S	PN 400	12	74,5	42,5	27	24	24
XRD NW 10 HS VA	ca. 1 bar	S	PN 315	14	82,5	47,5	32	27	27
XRD NW 13 HS VA	ca. 1 bar	S	PN 315	16	86,5	50,5	36	32	30
XRD NW 16 HS VA	ca. 1 bar	S	PN 250	20	97,5	54,5	41	38	36
XRD NW 20 HS VA	ca. 1 bar	S	PN 250	25	106,5	58,5	50	46	46
XRD NW 25 HS VA	ca. 1 bar	S	PN 250	30	122,5	69,5	60	55	50
XRD NW 32 HS VA	ca. 1 bar	S	PN 250	38	136,5	75,5	70	65	60

Ø = buis-buitendiameter – Serie: LL = zeer licht L = licht S = zwaar – PN = nominale druk PB = max. werkdruk

Productvarianten

XRD	Terugslagklep, connector, Staal
RD VA	Terugslagklep, connector, RVS

Hoewel wij zeer zorgvuldig te werk gaan, kunnen wij fouten niet volledig uitsluiten en daarom niet aansprakelijkheid gesteld worden voor de vermelde gegevens.