# WR
Inschroefverbinding, bocht 90°

## Eigenschappen

| | |
|---|---|
| **Aansluiting 1** | BSP-buitendraad cilindrisch |
| **Afdichtingsvorm 1** | draaddichtend |
| **Aansluiting 2** | Metrische buitendraad cilindrisch |
| **Afdichtingsvorm 2** | 24° binnenconus |
| **Constructie** | Inschroefverbinding |
| **Uitvoering** | Bochtstuk 90° |
| **Norm** | DIN 2353<br>ISO 8434-1 |
| **Leveromvang** | Sok met wartelmoer en snijring |
| **Materiaal** | Staal |
| **Oppervlakbescherming** | Galvanisch gecoat |



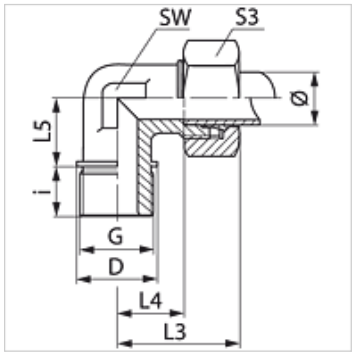


## Aanwijzing

Aanwijzingen voor de montage, inbouw, drukbelasting en toegestane werktemperaturen staan in de technische informatie voor schroefdraadpijpverbindingen.

## Artikel

| Aanduiding | Serie | Werkdruk bar | Uitw. Ø buis (mm) | G | D (mm) | i (mm) | L3 (mm) | L4 (mm) | L5 (mm) | SW (mm) | S3 |
|---|---|---|---|---|---|---|---|---|---|---|---|
| **WR NW 10 HL 3/4** | L | PN 315 | 12 | G 3/4" -14 | 32 | 16 | 15 | 27,0 | 26 | 27 | 19 |
| **WR NW 20 HL** | L | PN 160 | 22 | G 3/4" -14 | 32 | 16 | 44 | 27,5 | 26 | 27 | 36 |
| **WR NW 25 HL** | L | PN 160 | 28 | G 1" -11 | 39 | 18 | 47 | 30,5 | 30 | 36 | 41 |
| **WR NW 32 HL** | L | PN 160 | 35 | G 1,1/4" -11 | 49 | 20 | 56 | 34,5 | 34 | 41 | 50 |
| **WR NW 40 HL** | L | PN 160 | 42 | G 1,1/2" -11 | 55 | 22 | 63 | 40,0 | 39 | 50 | 60 |
| | | | | | | | | | | | |
| **WR NW 16 HS** | S | PN 400 | 20 | G 3/4" -14 | 32 | 16 | 48 | 26,5 | 26 | 27 | 36 |
| **WR NW 20 HS** | S | PN 400 | 25 | G 1" -11 | 39 | 18 | 54 | 30,0 | 30 | 36 | 41 |
| **WR NW 25 HS** | S | PN 250 | 30 | G 1,1/4" -11 | 49 | 20 | 62 | 35,5 | 34 | 41 | 50 |
| **WR NW 32 HS** | S | PN 250 | 38 | G 1,1/2" -11 | 22 | 55 | 72 | 41,0 | 39 | 50 | 60 |

Serie: LL = zeer licht  L = licht  S = zwaar – PN = nominale druk  PB = max. werkdruk – Ø = buis-buitendiameter

## Productvarianten

| | |
|---|---|
| **WR MG** | Inschroefverbinding, bocht 90°, Messing |
| **WR VA** | Inschroefverbinding, bocht 90°, RVS |
| **XWR** | Inschroefverbinding, bocht 90°, Staal |

*Hoewel wij zeer zorgvuldig te werk gaan, kunnen wij fouten niet volledig uitsluiten en daarom niet aansprakelijkheid gesteld worden voor de vermelde gegevens.*