GE HN HJ
Inschroefsok

Eigenschappen

Aansluiting 1	NPT-buitendraad
Afdichtingsvorm 1	draaddichtend
Aansluiting 2	UN/UNF-buitendraad
Afdichtingsvorm 2	74° buitenconus
Constructie	Inschroefsok
Uitvoering	recht
Materiaal	Staal
Oppervlakbescherming	Galvanisch gecoat



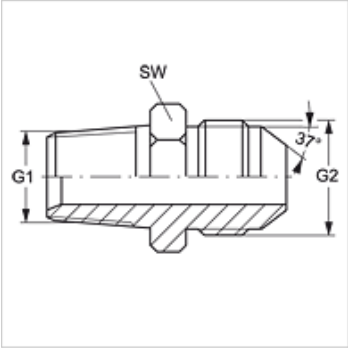

Artikel

Aanduiding	G1	G2	SW (mm)
GE HN 02 HJ 03	1/8" -27 NPT	3/8" -24 UNF	12
GE HN 02 HJ 04	1/8" -27 NPT	7/16" -20 UNF	12
GE HN 02 HJ 05	1/8" -27 NPT	1/2" -20 UNF	14
GE HN 02 HJ 06	1/8" -27 NPT	9/16" -18 UNF	17
GE HN 02 HJ 08	1/8" -27 NPT	3/4" -16 UNF	19
GE HN 04 HJ	1/4" -18 NPT	7/16" -20 UNF	14
GE HN 04 HJ 05	1/4" -18 NPT	1/2" -20 UNF	14
GE HN 04 HJ 06	1/4" -18 NPT	9/16" -18 UNF	17
GE HN 04 HJ 08	1/4" -18 NPT	3/4" -16 UNF	19
GE HN 06 HJ	3/8" -18 NPT	9/16" -18 UNF	19
GE HN 06 HJ 04	3/8" -18 NPT	7/16" -20 UNF	19
GE HN 06 HJ 05	3/8" -18 NPT	1/2" -20 UNF	19
GE HN 06 HJ 08	3/8" -18 NPT	3/4" -16 UNF	19
GE HN 06 HJ 10	3/8" -18 NPT	7/8" -14 UNF	24
GE HN 06 HJ 12	3/8" -18 NPT	1.1/16" -12 UN	27
GE HN 08 HJ 04	1/2" -14 NPT	7/16" -20 UNF	24
GE HN 08 HJ 05	1/2" -14 NPT	1/2" -20 UNF	24
GE HN 08 HJ 06	1/2" -14 NPT	9/16" -18 UNF	24
GE HN 08 HJ	1/2" -14 NPT	3/4" -16 UNF	24
GE HN 08 HJ 10	1/2" -14 NPT	7/8" -14 UNF	24
GE HN 08 HJ 12	1/2" -14 NPT	1.1/16" -12 UN	27
GE HN 08 HJ 16	1/2" -14 NPT	1,5/16" -12 UN	36
GE HN 12 HJ 04	3/4" -14 NPT	7/16" -20 UNF	27
GE HN 12 HJ 06	3/4" -14 NPT	9/16" -18 UNF	27
GE HN 12 HJ 08	3/4" -14 NPT	3/4" -16 UNF	27
GE HN 12 HJ 10	3/4" -14 NPT	7/8" -14 UNF	27
GE HN 12 HJ	3/4" -14 NPT	1.1/16" -12 UN	27
GE HN 12 HJ 14	3/4" -14 NPT	1,3/16" -12 UN	32
GE HN 12 HJ 16	3/4" -14 NPT	1,5/16" -12 UN	36
GE HN 16 HJ	1" -11,5 NPT	1,5/16" -12 UN	36
GE HN 16 HJ 12	1" -11,5 NPT	1.1/16" -12 UN	36
GE HN 16 HJ 20	1" -11,5 NPT	1,5/8" -12 UN	46
GE HN 16 HJ 24	1" -11,5 NPT	1,7/8" -12 UN	50
GE HN 20 HJ 12	1,1/4" -11,5 NPT	1.1/16" -12 UN	46
GE HN 20 HJ 16	1,1/4" -11,5 NPT	1,5/16" -12 UN	46
GE HN 20 HJ	1,1/4" -11,5 NPT	1,5/8" -12 UN	46
GE HN 20 HJ 24	1,1/4" -11,5 NPT	1,7/8" -12 UN	50
GE HN 20 HJ 32	1,1/4" -11,5 NPT	2,1/2" -12 UN	65
GE HN 24 HJ 12	1,1/2" -11,5 NPT	1.1/16" -12 UN	50
GE HN 24 HJ 16	1,1/2" -11,5 NPT	1,5/16" -12 UN	50
GE HN 24 HJ 20	1,1/2" -11,5 NPT	1,5/8" -12 UN	50
GE HN 24 HJ	1,1/2" -11,5 NPT	1,7/8" -12 UN	50
GE HN 24 HJ 32	1,1/2" -11,5 NPT	2,1/2" -12 UN	65
GE HN 32 HJ 24	2" -11,5 NPT	1,7/8" -12 UN	65
GE HN 32 HJ	2" -11,5 NPT	2,1/2" -12 UN	65

SW = sleutelmaat

Productvarianten

GE HN HJ VA	Inschroefsok, RVS

Hoewel wij zeer zorgvuldig te werk gaan, kunnen wij fouten niet volledig uitsluiten en daarom niet aansprakelijkheid gesteld worden voor de vermelde gegevens.