# BFH 200
Schroeffitting, TBF 200

## Eigenschappen

| | |
|---|---|
| **Fittingtype** | Schroeffitting |
| **Materiaal** | Staal |
| **Oppervlakbescherming** | Galvanisch gecoat |



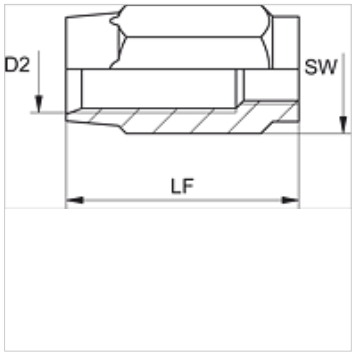


## Artikel

| Aanduiding | DN* | Size | Duim | D2 (mm) | LF (mm) | SW (mm) |
|---|---|---|---|---|---|---|
| **BFH 204** | 4 | 3 | 3/16" | 8,8 | 25,0 | 12 |
| **BFH 206** | 6 | 4 | 1/4" | 12,4 | 36,0 | 17 |
| **BFH 208** | 8 | 5 | 5/16" | 14,0 | 38,0 | 19 |
| **BFH 210** | 10 | 6 | 3/8" | 17,5 | 44,5 | 22 |
| **BFH 213** | 12 | 8 | 1/2" | 21,0 | 51,0 | 27 |
| **BFH 220** | 19 | 12 | 3/4" | 26,5 | 57,0 | 30 |

DN = nominale diameter, nominale wijdte

*Hoewel wij zeer zorgvuldig te werk gaan, kunnen wij fouten niet volledig uitsluiten en daarom niet aansprakelijkheid gesteld worden voor de vermelde gegevens.*