SKM ORING AE

O-ring voor SKM...AE

Eigenschappen

geschikt voor	Steekkoppelingsmof SKM...AE
Materiaal	NBR



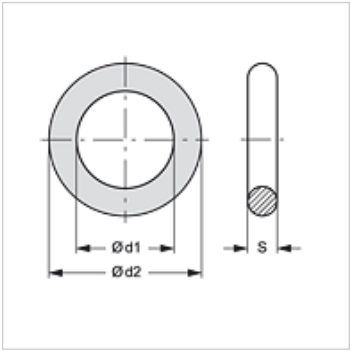

Artikel

Aanduiding	Ø d1 (mm)	Ø d2 (mm)	S (mm)
SKM ORING 3 AE	20,22	27,28	3,53

is reserveonderdeel bij volgende producten

SKM IM AE	Insteekkoppelingsmof
SKM IR AE	Insteekkoppelingsmof
SKM IN AE	Insteekkoppelingsmof

Hoewel wij zeer zorgvuldig te werk gaan, kunnen wij fouten niet volledig uitsluiten en daarom niet aansprakelijkheid gesteld worden voor de vermelde gegevens.