SKM STUETZRING

Steunring voor SKM

Eigenschappen

geschikt voor	Insteekkoppelingsmof
Materiaal	PVC



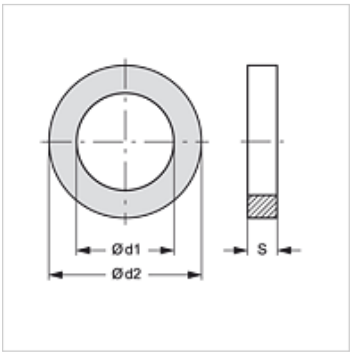

Artikel

Aanduiding	Ø d1 (mm)	Ø d2 (mm)	S (mm)
SKM STUETZRING 1	12,2	15,8	1,0
SKM STUETZRING 2	17,7	21,5	1,0
SKM STUETZRING 3	20,6	26,7	1,0
SKM STUETZRING 4	30,0	33,5	1,0
SKM STUETZRING 5	34,8	38,8	1,0

is reserveonderdeel bij volgende producten

SKM HL / SKM HS	Insteekkoppelingsmof
SKMS HL / SKMS HS	Steekkoppelingsmof (schotaansluiting)
SKMS HL 3 U	Steekkoppelingsmof (schotaansluiting)
SKM IM	Insteekkoppelingsmof
SKM IR	Insteekkoppelingsmof
SKM IJ JD	Insteekkoppelingsmof
SKM HL 3 U	Insteekkoppelingsmof
SKM IM U	Insteekkoppelingsmof

Hoewel wij zeer zorgvuldig te werk gaan, kunnen wij fouten niet volledig uitsluiten en daarom niet aansprakelijkheid gesteld worden voor de vermelde gegevens.