SKM STUETZRING AE

Steunring voor SKM...AE

Eigenschappen

geschikt voor	Steekkoppelingsmof SKM...AE
Materiaal	PVC



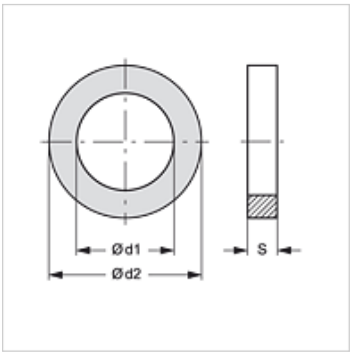

Artikel

Aanduiding	Ø d1 (mm)	Ø d2 (mm)	S (mm)
SKM STUETZRING 3 AE	21,0	26,5	1,0

is reserveonderdeel bij volgende producten

SKM IM AE	Insteekkoppelingsmof
SKM IN AE	Insteekkoppelingsmof
SKM IR AE	Insteekkoppelingsmof

Hoewel wij zeer zorgvuldig te werk gaan, kunnen wij fouten niet volledig uitsluiten en daarom niet aansprakelijkheid gesteld worden voor de vermelde gegevens.