ND AJF
Insteeknippel, ORFS

Eigenschappen

Aansluiting 1	UN/UNF-moerdraad
Afdichtingsvorm 1	vlakdichtend
Afkorting	ORFS
Norm	ISO 8434-3
Materiaal	Staal
Oppervlakbescherming	Galvanisch gecoat



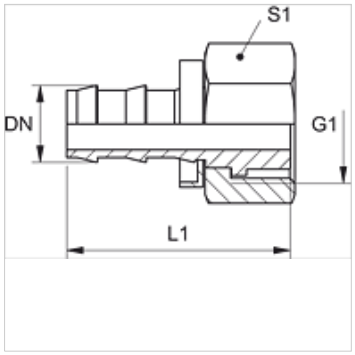

Aanwijzing

Onbeschadigde nippels kunnen hergebruikt worden.

Artikel

Aanduiding	DN	Size	Duim	G1	L1 (mm)	S1
ND 06 AJF	6	4	1/4"	9/16" -18 UNF	36,0	18
ND 10 AJF	10	6	3/8"	11/16" -16 UN	40,0	22
ND 10 AJF 13	10	6	3/8"	13/16" -16 UN	43,0	24
ND 13 AJF	12	8	1/2"	13/16" -16 UN	47,0	24
ND 20 AJF	19	12	3/4"	1,3/16" -12 UN	67,0	35

Toebehoren

ND ASR GE, RO, BL	Aanslagring voor insteeknippel

Hoewel wij zeer zorgvuldig te werk gaan, kunnen wij fouten niet volledig uitsluiten en daarom niet aansprakelijkheid gesteld worden voor de vermelde gegevens.