PA 500 HJ A

Persarmatuur, AGJ

Eigenschappen

Toepassingsgebied	Persarmatuur voor HD 500 slangen
Aansluiting 1	UN/UNF-buitendraad
Afdichtingsvorm 1	74° buitenconus
Afkorting	AGJ
Norm	ISO 8434-2
Integratie	Met losbreekbeveiliging (interlock)
Leveromvang	Persnippel + persfitting
Materiaal	Staal
Oppervlakbescherming	Galvanisch gecoat



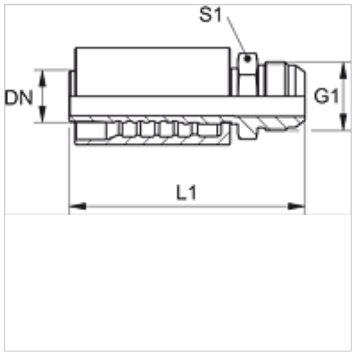

Artikel

Aanduiding	DN	Size	Duim	G1	L1 (mm)	S1
PA 720 HJ	19	12	3/4"	1.1/16" -12 UN	102,5	27
PA 725 HJ	25	16	1"	1,5/16" -12 UN	117,0	36
PA 532 HJ A	31	20	1.1/4"	1,5/8" -12 UN	127,0	46
PA 540 HJ A	38	24	1.1/2"	1,7/8" -12 UN	145,5	50
PA 550 HJ A	51	32	2"	2,1/2" -12 UN	169,5	65

Productvarianten

PA 500 HJ VA	Persarmatuur, AGJ, RVS

Hoewel wij zeer zorgvuldig te werk gaan, kunnen wij fouten niet volledig uitsluiten en daarom niet aansprakelijkheid gesteld worden voor de vermelde gegevens.