PA 600 SF 45 VA

Persarmatuur, SFL W45°

Eigenschappen

Toepassingsgebied	Persarmatuur voor HD 600 slangen
Aansluiting 1	SAE-flensaansluiting 3000 PSI
Afdichtingsvorm 1	vlakdichtend met SF-O-ring
Afkorting	SFL
Norm	SAE J518 ISO 6162-1
Integratie	Met losbreekbeveiliging (interlock)
Leveromvang	Persnippel + persfitting
Materiaal	RVS



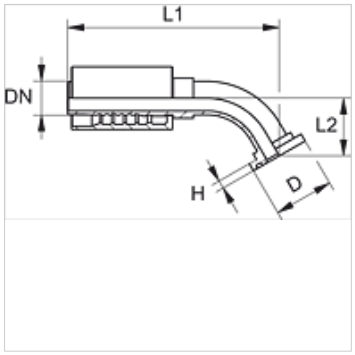

Bestelaanwijzingen

NBR afdichtingen

FPM (Viton) op aanvraag

Artikel

Aanduiding	DN	Size	Duim	Flensmaat	D (mm)	H (mm)	L2 (mm)
PA 650 SF 45 VA	51	32	2"	2"	71,4	9,5	65,0

Productvarianten

PA 600 SF 45	Persarmatuur, SFL W45°, Staal

Hoewel wij zeer zorgvuldig te werk gaan, kunnen wij fouten niet volledig uitsluiten en daarom niet aansprakelijkheid gesteld worden voor de vermelde gegevens.