# PNY 2100 HN

Persnippel, AGN

## Eigenschappen

| | |
|---|---|
| **Aansluiting 1** | NPT-buitendraad |
| **Afdichtingsvorm 1** | Draadafdichtend, extra 60° binnenconus. |
| **Afkorting** | AGN |
| **Materiaal** | Staal |
| **Oppervlakbescherming** | Galvanisch gecoat |



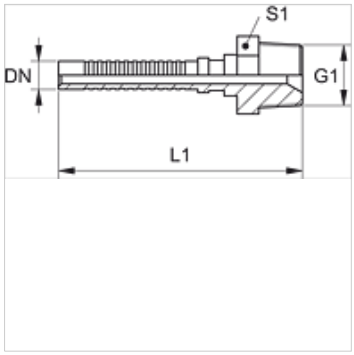


## Aanwijzing

Passende fitting: PHY 2106.

## Artikel

| Aanduiding | DN | Size | Duim | G1 | S1 |
|---|---|---|---|---|---|
| **PNY 2106 HN** | 6 | 4 | 1/4" | 1/4" -18 NPT | 14 |
| **PNY 2106 HN 10** | 6 | 4 | 1/4" | 3/8" -18 NPT | 19 |

*Hoewel wij zeer zorgvuldig te werk gaan, kunnen wij fouten niet volledig uitsluiten en daarom niet aansprakelijkheid gesteld worden voor de vermelde gegevens.*