SIN BD
Persnippel, RGN

Eigenschappen

Aansluiting 1	Ringoog voor metrische holle schroef
Aansluiting 2 + 3	Slangaansluiting
Afdichtingsvorm 1	Afdichting door koperen ring
Constructie	Dubbele slangaansluiting
Afkorting	RGN
Norm	DIN 7642
Materiaal	Staal
Oppervlakbescherming	Galvanisch gecoat



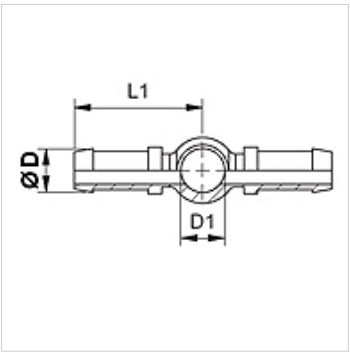

Aanwijzing

Kies de passende fitting aan de hand van het slangtype.

Artikel

Aanduiding	DN	Size	Duim	Ø D (mm)	D1 (mm)	voor banjobout
SIN 03 BD 02	3	2	1/8"	5,0	8	M 8
SIN 04 BD	4	3	3/16"	6,0	10	M 10
SIN 06 BD	6	4	1/4"	8,0	12	M 12
SIN 08 BD	8	5	5/16"	10,0	14	M 14

Hoewel wij zeer zorgvuldig te werk gaan, kunnen wij fouten niet volledig uitsluiten en daarom niet aansprakelijkheid gesteld worden voor de vermelde gegevens.