SIN DES

Persnippel, DES

Eigenschappen

Aansluiting 1	Metrische binnendraad cilindrisch
geschikt voor	Dieselsnelverbinder
Materiaal	Staal
Oppervlakbescherming	Galvanisch gecoat

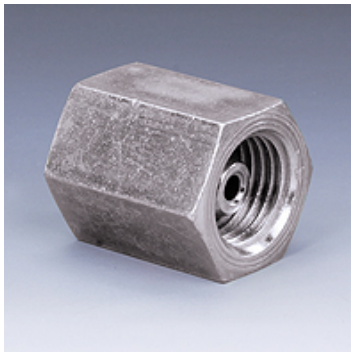

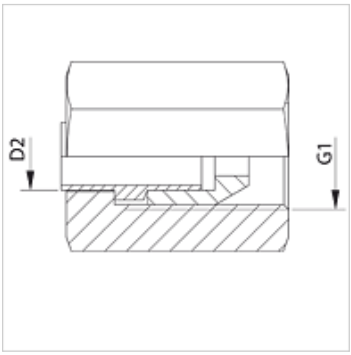

Artikel

Aanduiding	G1	voor uitw. buis-Ø (mm)
SIN 12 DES	M 12 x 1,5	6
SIN 14 DES	M 14 x 1,5	6

Hoewel wij zeer zorgvuldig te werk gaan, kunnen wij fouten niet volledig uitsluiten en daarom niet aansprakelijkheid gesteld worden voor de vermelde gegevens.