K HB VA
Connector, kruis-vorm

Eigenschappen

Aansluiting 1 - 4	BSP-buitendraad cilindrisch
Afdichtingsvorm 1 - 4	60° binnenconus
Constructie	Connectors
Uitvoering	K-vorm
Materiaal	RVS



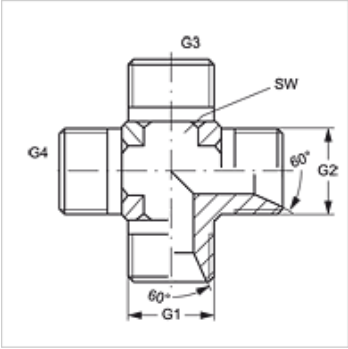

Artikel

Aanduiding	G1 - G4	SW (mm)
K HB 02 VA	G 1/8" -28	11
K HB 04 VA	G 1/4" -19	14
K HB 06 VA	G 3/8" -19	19
K HB 08 VA	G 1/2" -14	22
K HB 12 VA	G 3/4" -14	27
K HB 16 VA	G 1" -11	33
K HB 20 VA	G 1,1/4" -11	41
K HB 24 VA	G 1,1/2" -11	48

SW = sleutelmaat

Productvarianten

K HB	Connector, kruis-vorm, Staal

Hoewel wij zeer zorgvuldig te werk gaan, kunnen wij fouten niet volledig uitsluiten en daarom niet aansprakelijkheid gesteld worden voor de vermelde gegevens.