K HJ VA

Koppelings-sok, kruis-vorm

Eigenschappen

Aansluiting 1 - 4	UN/UNF-buitendraad
Afdichtingsvorm 1 - 4	74° buitenconus
Constructie	Koppelingssok
Uitvoering	K-vorm
Materiaal	RVS
Oppervlakbescherming	Galvanisch gecoat



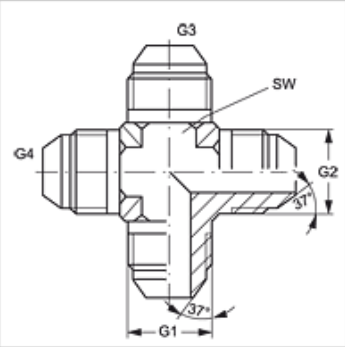

Artikel

Aanduiding	G1 - G4	SW (mm)
K HJ 04 VA	7/16" -20 UNF	11
K HJ 06 VA	9/16" -18 UNF	14
K HJ 08 VA	3/4" -16 UNF	19

SW = sleutelmaat

Productvarianten

K HJ	Koppelings-sok, kruis-vorm, Staal

Hoewel wij zeer zorgvuldig te werk gaan, kunnen wij fouten niet volledig uitsluiten en daarom niet aansprakelijkheid gesteld worden voor de vermelde gegevens.