# T HB AB

Inschroefsok, T-vorm

## Eigenschappen

| | |
|---|---|
| **Aansluiting 1** | BSP-buitendraad cilindrisch |
| **Afdichtingsvorm 1** | 60° binnenconus |
| **Aansluiting 2 + 3** | BSP-moerdraad |
| **Afdichtingsvorm 2 + 3** | 60° buitenconus |
| **Constructie** | Inschroefsok |
| **Uitvoering** | T-vorm |
| **Materiaal** | Staal |
| **Oppervlakbescherming** | Galvanisch gecoat |



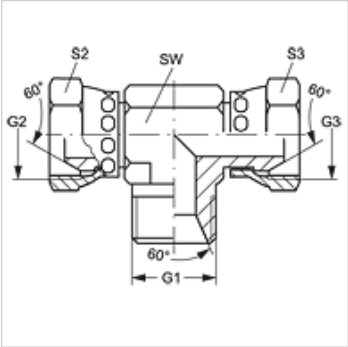


## Artikel

| Aanduiding | G1 | G2 + G3 | SW (mm) | S2 + S3 |
|---|---|---|---|---|
| **T HB 04 AB** | G 1/4" -19 | G 1/4" -19 | 14 | 19 |
| **T HB 06 AB** | G 3/8" -19 | G 3/8" -19 | 19 | 22 |
| **T HB 08 AB** | G 1/2" -14 | G 1/2" -14 | 22 | 27 |
| **T HB 12 AB** | G 3/4" -14 | G 3/4" -14 | 27 | 32 |
| **T HB 16 AB** | G 1" -11 | G 1" -11 | 33 | 41 |

SW, S1, S2 = sleutelmaat

*Hoewel wij zeer zorgvuldig te werk gaan, kunnen wij fouten niet volledig uitsluiten en daarom niet aansprakelijkheid gesteld worden voor de vermelde gegevens.*