T HJ VA
Verbindingssok, T-vorm

Eigenschappen

Aansluiting 1 - 3	UN/UNF-buitendraad
Afdichtingsvorm 1 - 3	74° buitenconus
Constructie	Verbindings-sok
Uitvoering	T-vorm
Materiaal	RVS



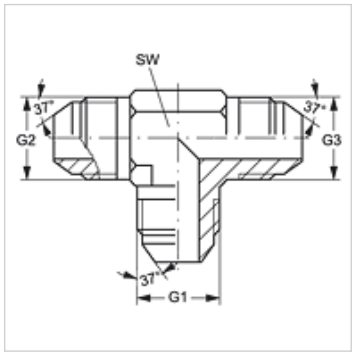

Artikel

Aanduiding	G1 - G3	SW (mm)
T HJ 04 VA	7/16" -20 UNF	11
T HJ 05 VA	1/2" -20 UNF	13
T HJ 06 VA	9/16" -18 UNF	14
T HJ 08 VA	3/4" -16 UNF	19
T HJ 10 VA	7/8" -14 UNF	22
T HJ 12 VA	1.1/16" -12 UN	27
T HJ 16 VA	1,5/16" -12 UN	33
T HJ 20 VA	1,5/8" -12 UN	41
T HJ 24 VA	1,7/8" -12 UN	48

SW = sleutelmaat

Productvarianten

T HJ	Verbindingssok, T-vorm, Staal

Hoewel wij zeer zorgvuldig te werk gaan, kunnen wij fouten niet volledig uitsluiten en daarom niet aansprakelijkheid gesteld worden voor de vermelde gegevens.