SNT M
Kegelsmeernippel

Eigenschappen

Aansluiting 1	Metrische buitendraad cilindrisch
Afdichtingsvorm 1	Vorm A
Aansluiting 2	Smeernippel
Constructie	Kegelsmeernippel
Uitvoering	recht
Norm	DIN 3405
Materiaal	Staal
Oppervlakbescherming	Galvanisch gecoat

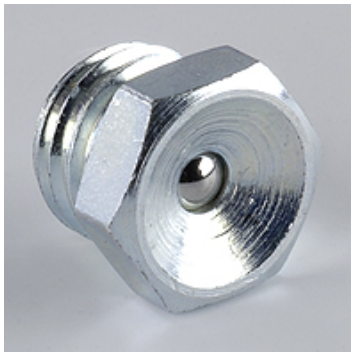

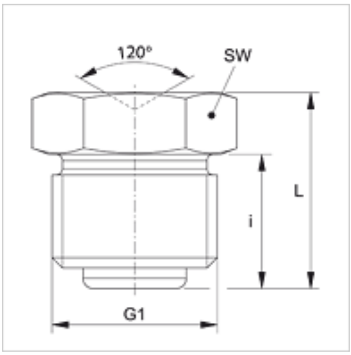

Artikel

Aanduiding	G1	i (mm)	L (mm)	SW (mm)
SNT M06-1.00	M 6 x 1	5,5	8,5	7
SNT M08-1.00	M 8 x 1	6,5	9,5	9

Hoewel wij zeer zorgvuldig te werk gaan, kunnen wij fouten niet volledig uitsluiten en daarom niet aansprakelijkheid gesteld worden voor de vermelde gegevens.