LBS DP D

Afdekplaat lichte dubbele buisklem

Eigenschappen

Materiaal	Staal
Oppervlakbescherming	Galvanisch gecoat



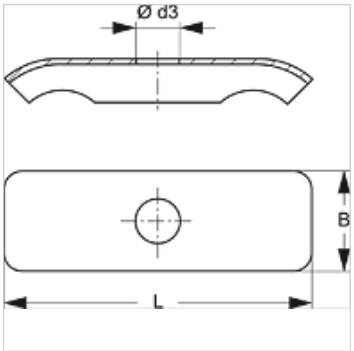

Beschrijving

De afdekplaat zorgt voor de stevige bevestiging van de dubbele buisklem LBS D en LBS D PA in lichte uitvoering.

Artikel

Aanduiding	Maat klem	Ø d3 (mm)	B (mm)	L (mm)
LBS DP 1 D	1	6,5	16,3	29,0
LBS DP 2 D	2	6,5	16,3	40,0
LBS DP 3 D	3	6,5	16,5	50,5
LBS DP 4 D	4	6,5	16,5	63,0

is toebehoren bij volgende producten

LBS D PA	Lichte dubbele buisklem van PA
LBS D	Lichte dubbele buisklem

Hoewel wij zeer zorgvuldig te werk gaan, kunnen wij fouten niet volledig uitsluiten en daarom niet aansprakelijkheid gesteld worden voor de vermelde gegevens.