K 405-37
Verloopstuk, kort

Eigenschappen

Aansluiting 1	Metrische buitendraad cilindrisch
Aansluiting 2	BSP-binnendraad cilindrisch
Constructie	Verloopstuk
Constructie-toevoeging	Kort
Materiaal	Staal
Oppervlakbescherming	Galvanisch gecoat



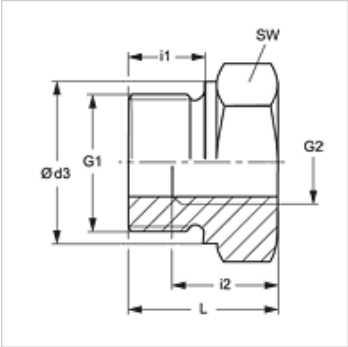

Artikel

Aanduiding	G1	G2	i (mm)	L1 (mm)	SW (mm)
K 405-37	M 22 x 1,5	G 1/4" -19	12	19	27

SW = sleutelmaat

Hoewel wij zeer zorgvuldig te werk gaan, kunnen wij fouten niet volledig uitsluiten en daarom niet aansprakelijkheid gesteld worden voor de vermelde gegevens.