K 405-55 - K 405-60

Verloopstuk, lang

Eigenschappen

Aansluiting 1	Metrische buitendraad cilindrisch
Aansluiting 2	BSP-binnendraad cilindrisch
Constructie	Verloopstuk
Constructie-toevoeging	Lang
Materiaal	Staal
Oppervlakbescherming	Galvanisch gecoat



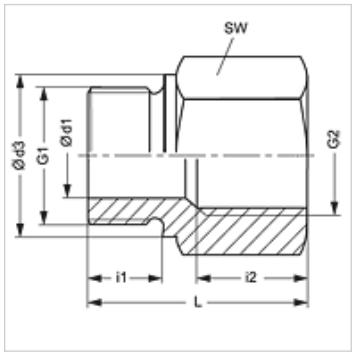

Artikel

Aanduiding	G1	G2	i (mm)	L1 (mm)	SW (mm)
K 405-55	M 14 x 1,5	G 1/4" -19	12	34	19
K 405-58	M 22 x 1,5	G 3/8" -19	12	32	27
K 405-60	M 22 x 1,5	G 1/2" -14	12	35	27

SW = sleutelmaat

Hoewel wij zeer zorgvuldig te werk gaan, kunnen wij fouten niet volledig uitsluiten en daarom niet aansprakelijkheid gesteld worden voor de vermelde gegevens.