HK F

Geleidingskast voor dubbelwerkende hydrauliekcilinders 200 bar

Eigenschappen

Materiaal gietstaal UNI 5007-G26



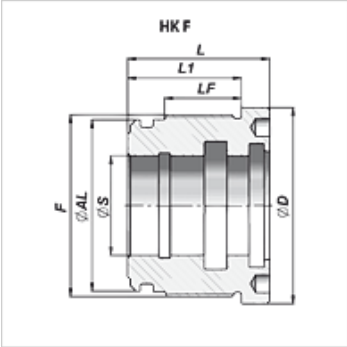

Artikel

Aanduiding	Ø A (mm)	Ø D (mm)	Ø S (mm)	F	L (mm)	L1 (mm)	Gewicht (kg)	Passende afdichtset
HK F 32 16	32	40	16	M 36x1,5	40	32	1,0	
HK F 40 28	40	50	28	M 44x1,5	40	32	1,0	
HK F 40 30	40	50	30	M 44x1,5	40	32	1,0	
HK F 45 20	45	55	20	M 49x1,5	40	32	1,0	
HK F 45 30	45	55	30	M 49x1,5	40	32	1,0	
HK F 50 28	50	60	28	M 54x1,5	43	35	1,2	
HK F 63 25	63	73	25	M 68x1,5	50	40	1,3	
HK F 6336	63	73	36	M 68x1,5	50	40	1,2	
HK F 63 45	63	73	45	M 68x1,5	50	40	1,3	
HK F 125 80	125	145	80	M 130x2	92	80	5,0	
HK F 140 100	140	160	100	M 145x2	92	80	4,0	
HK F 150 100	150	170	100	M 155x2	102	90	4,5	

Toebehoren

HK DSF Afdichtset voor hydrauliekcilinders DSF

Hoewel wij zeer zorgvuldig te werk gaan, kunnen wij fouten niet volledig uitsluiten en daarom niet aansprakelijkheid gesteld worden voor de vermelde gegevens.