HK SZ
Zwenktap SZ

Eigenschappen

Materiaal ST 52.3 (FE510)



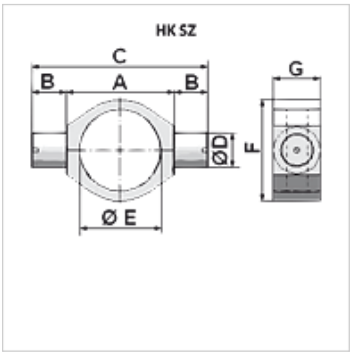

Aanwijzing

Tolerantie ØE <= 100: +0,2; Tolerantie ØE > 100: +0,4
basislichaam en tap worden los geleverd en moeten nog worden vastgelast

Artikel

Aanduiding	A (mm)	B (mm)	C (mm)	F (mm)	G (mm)	Ø D (mm)	Ø E (mm)	Gewicht (kg)
HK SZ 80	132	40	212,0	133	50	40	95	3,8
HK SZ 100	160	50	260,0	159	65	50	115	5,1

Hoewel wij zeer zorgvuldig te werk gaan, kunnen wij fouten niet volledig uitsluiten en daarom niet aansprakelijkheid gesteld worden voor de vermelde gegevens.