HK TKT G
Sluitdeksel

Eigenschappen

Uitvoering	zonder ventilatie
Temperatuurgebied	-25 °C tot +100 °C
Materiaal	Kunststof



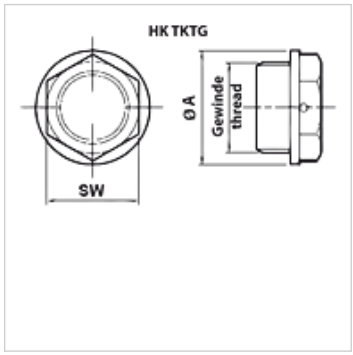

Artikel

Aanduiding	Schroefdraad	Buiten-Ø (mm)	SW (mm)	Tekst	Gewicht (kg)
HK TKT G20 NOASF	G 1/2"	28	22	OIL	0,05

Hoewel wij zeer zorgvuldig te werk gaan, kunnen wij fouten niet volledig uitsluiten en daarom niet aansprakelijkheid gesteld worden voor de vermelde gegevens.