KLEMMSCHEL
Clamp, Aluminium

Eigenschappen

Toepassing	Clamping components for small flange connections
Uitvoering	Clamp aluminum
Norm	DIN 28403 ISO 2861
Materiaal	aluminium
Temperatuurgebied	Aluminium van -156 °C tot 150 °C



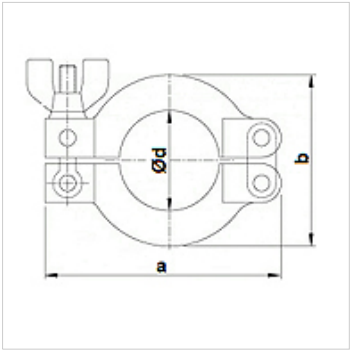

Aanwijzing

Drukbereik van 10−7 mbar tot 2,5 bar

Bestelaanwijzingen

Andere uitvoeringen op aanvraag.

Artikel

Aanduiding	Breedte (mm)	a (mm)	b (mm)	Ø d (mm)
KLEMMSCHEL 010/16	17,0	63,0	45,0	22,0
KLEMMSCHEL 020/25	17,0	73,0	52,0	32,0
KLEMMSCHEL 032/40	17,0	93,0	70,0	47,0
KLEMMSCHEL 050	22,0	114,0	95,0	62,0

Hoewel wij zeer zorgvuldig te werk gaan, kunnen wij fouten niet volledig uitsluiten en daarom niet aansprakelijkheid gesteld worden voor de vermelde gegevens.