HK LVK

Vulpeilindicator optisch / elektrisch met temperatuurschakelaar

Eigenschappen

Aanhaalmoment max.	10 N-m
Bedrijfsspanning	max. 230V AC
Temperatuur max.	80 °C
Werkdruk	max. 1 bar
Middelen	Minerale olie .
Materiaal	Polyamide Afdichting: NBR
Leveromvang	met banjobouten



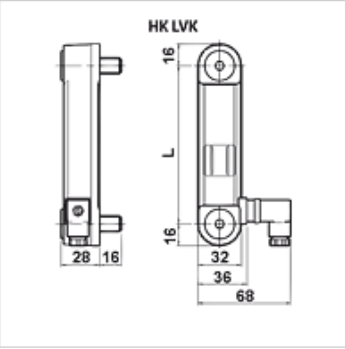

Artikel

Aanduiding	Bevestiging schroefdraad	L (mm)	Schakelfunctie	Schakelpunt (°C)	Gewicht (kg)
HK LVK 10A M12 1T7 P1	2 x M12	76	Opener	70	0,16
HK LVK 20A M12 1T7 P1	2 x M12	127	Opener	70	0,18
HK LVK 30A M12 1T7 P1	2 x M12	254	Opener	70	0,22

is toebehoren bij volgende producten

HK BAK RA	Hydrauliektank BAKRA
HK BEK	Hydrauliektank BEK (zonder reinigingsopening)
HK BSK	Hydrauliektank BSK (met reinigingsopening)

Hoewel wij zeer zorgvuldig te werk gaan, kunnen wij fouten niet volledig uitsluiten en daarom niet aansprakelijkheid gesteld worden voor de vermelde gegevens.