DR
IJsafstrijker, DR

Eigenschappen

Constructie	Afstrijker
Glijsnelheid max.	1,0 m/s
Temperatuur min.	-40 °C
Temperatuur max.	120 °C
Middelen	Minerale olie . Water-lucht
Montage	wordt in een open groef geperst
Materiaal	(1) Metallische afstrijklip: messing (INOX op aanvraag) (2) Afstrijklip van elastomeer: NBR (FPM op aanvraag) (3) Huls: staal (INOX op aanvraag) (4) Afstandstukken: staal (INOX op aanvraag)
Toepassing	Hydrauliek

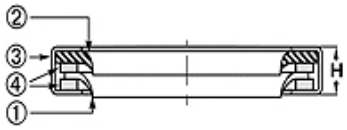

Toleranz / Tolerance		
d	D	L
f8 / h9	H8	+0,20 0

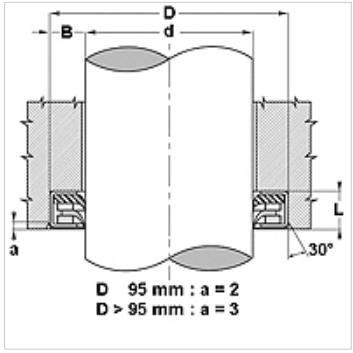

Beschrijving

Weinig benodigde ruimte
effectief afstrijken onder extreme omstandigheden.
geschikt voor ijs, slik en sterk hechtende deeltjes
de vlottende metallische afstrijklip laat verzet van de stangen toe.

Artikel

Aanduiding	d (mm)	D (mm)	L (mm)	H (mm)
DR 14	14	27	7,0	6,5
DR 16	16	29	7,0	6,5
DR 20	20	33	7,0	6,5
DR 22	22	35	7,0	6,5
DR 25	25	38	7,0	6,5
DR 28	28	41	7,0	6,5
DR 28 SS-FKM-SS	28	41	7,0	6,5
DR 30	30	43	7,5	7,0
DR 35	35	48	7,5	7,0
DR 36	36	49	7,5	7,0
DR 38	38	51	7,5	7,0
DR 40	40	53	7,5	7,0
DR 45	45	58	7,5	7,0
DR 50	50	64	8,0	7,5
DR 50-R-9975-R	50	64	8,0	7,5
DR 55	55	69	8,0	7,5
DR 60	60	74	8,0	7,5
DR 70	70	84	8,0	7,5
DR 75	75	89	8,0	7,5
DR 80	80	96	8,5	8,0
DR80 - SS-FKM-SS	80	96	8,5	8,0
DR 90	90	106	8,5	8,0
DR 150	150	170	9,0	8,5

Hoewel wij zeer zorgvuldig te werk gaan, kunnen wij fouten niet volledig uitsluiten en daarom niet aansprakelijkheid gesteld worden voor de vermelde gegevens.