# UWR-P

Dubbele afstrijker, UWR-P

## Eigenschappen

| | |
|---|---|
| **Constructie** | Dubbele afstrijker |
| **Glijsnelheid max.** | 0,5 m/s |
| **Temperatuur min.** | -30 °C |
| **Temperatuur max.** | 80 °C |
| **Middelen** | Minerale olie . |
| **Montage** | Afstrijker in niervorm in de opnamegroef drukken |
| **Materiaal** | PUR |
| **Toepassing** | Hydrauliek |

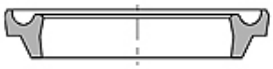

| Toleranz / Tolerance | | | |
|---|---|---|---|
| d | D | L | C |
| h11 | +0,20<br>0 | +0,10<br>0 | +0,20<br>0 |

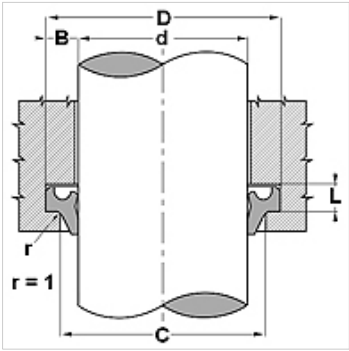


## Beschrijving

eenvoudige montage
strijkt ook lekolie van de afdichtruimte af

## Artikel

| Aanduiding | d (mm) | D (mm) | L (mm) | C (mm) |
|---|---|---|---|---|
| **UWR-P 12** | 12 | 18,6 | 3,8 | 15,0 |
| **UWR-P 18** | 18 | 24,6 | 3,8 | 21,0 |
| **UWR-P 20** | 20 | 28,6 | 5,3 | 23,0 |
| **UWR-P 22** | 22 | 30,6 | 5,3 | 25,0 |
| **UWR-P 24** | 24 | 32,6 | 5,3 | 27,0 |
| **UWR-P 25-1** | 25 | 25,0 | 4,0 | 27,5 |
| **UWR-P 25** | 25 | 33,6 | 5,3 | 28,0 |
| **UWR-P 28-1** | 28 | 28,0 | 5,0 | 31,0 |
| **UWR-P 28** | 28 | 36,6 | 5,3 | 31,0 |
| **UWR-P 30** | 30 | 38,6 | 5,3 | 33,0 |
| **UWR-P 32** | 32 | 40,6 | 5,3 | 35,0 |
| **UWR-P 35-1** | 35 | 35,0 | 5,0 | 38,0 |
| **UWR-P 35** | 35 | 43,6 | 5,3 | 38,0 |
| **UWR-P 36** | 36 | 44,6 | 5,3 | 39,0 |
| **UWR-P 40** | 40 | 48,6 | 5,3 | 43,0 |
| **UWR-P 45** | 45 | 53,6 | 5,3 | 48,0 |
| **UWR-P 50-1** | 50 | 50,0 | 5,0 | 53,0 |
| **UWR-P 50** | 50 | 58,6 | 5,3 | 53,0 |
| **UWR-P 55** | 55 | 63,6 | 5,3 | 58,0 |
| **UWR-P 56** | 56 | 64,6 | 5,3 | 59,0 |
| **UWR-P 60** | 60 | 68,6 | 5,3 | 63,0 |
| **UWR-P 63** | 63 | 71,6 | 5,3 | 66,0 |
| **UWR-P 65** | 65 | 73,6 | 5,3 | 68,0 |
| **UWR-P 70** | 70 | 78,6 | 5,3 | 73,0 |
| **UWR-P 75** | 75 | 83,6 | 5,3 | 78,0 |
| **UWR-P 80** | 80 | 88,6 | 5,3 | 83,0 |
| **UWR-P 85** | 85 | 97,2 | 7,1 | 91,0 |
| **UWR-P 90-1** | 90 | 90,0 | 6,0 | 93,0 |
| **UWR-P 90** | 90 | 102,2 | 7,1 | 96,0 |
| **UWR-P 100** | 100 | 112,2 | 7,1 | 106,0 |
| **UWR-P 110** | 110 | 122,2 | 7,1 | 116,6 |

*Hoewel wij zeer zorgvuldig te werk gaan, kunnen wij fouten niet volledig uitsluiten en daarom niet aansprakelijkheid gesteld worden voor de vermelde gegevens.*