HK EPMM F

Flens voor gerotormotor

Eigenschappen

Gebruik	For gerotor motor type EPMM



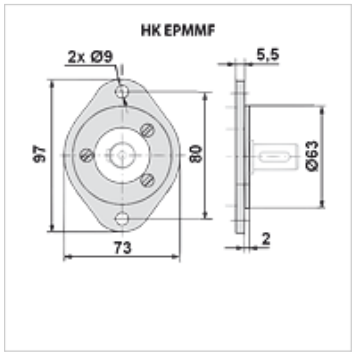

Aanwijzing

Bevestiging aan de motor met 3 schroeven M6x14
Aandraaimoment 5 - 6 Nm

Artikel

Aanduiding	Gewicht (kg)
HK EPMM F	0,5

is toebehoren bij volgende producten

HK EPMM C	Gerotormotor EPMM

Hoewel wij zeer zorgvuldig te werk gaan, kunnen wij fouten niet volledig uitsluiten en daarom niet aansprakelijkheid gesteld worden voor de vermelde gegevens.