SRS SIL

Borgplaat voor enkele buisklem

Eigenschappen

Constructie	voor enkele buisklemmen
Serie	Licht
Norm	DIN 3015-1
Materiaal	Staal
Oppervlakbescherming	Galvanisch gecoat

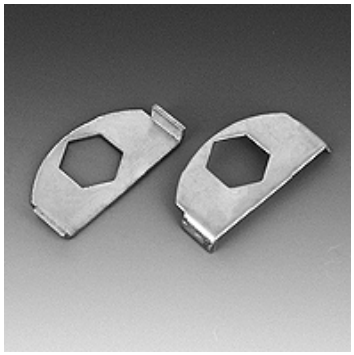

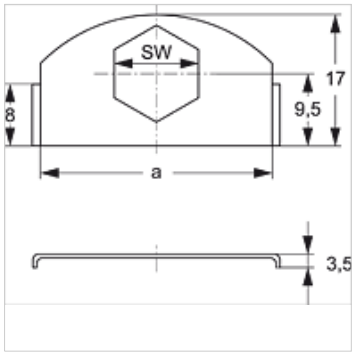

Beschrijving

Voor alle klemgrootten van de lichte serie en de dubbele buisklem.

Artikel

Aanduiding	a (mm)	SW (mm)
SRS SI L	30	11

is extra element bij volgende producten

A 0 A	Samenstelling van groep A 0 opbouw
A 1-6 A	Samenstelling van groep A 1-6 opbouw

Hoewel wij zeer zorgvuldig te werk gaan, kunnen wij fouten niet volledig uitsluiten en daarom niet aansprakelijkheid gesteld worden voor de vermelde gegevens.