PR ST52 (M)

Hydraulic tube, metric, ST52

Eigenschappen

Constructie	Precisiestaalbuis
Materiaal	Staal ST 52

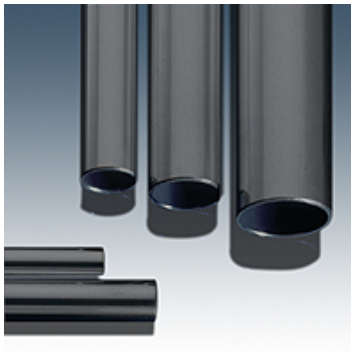

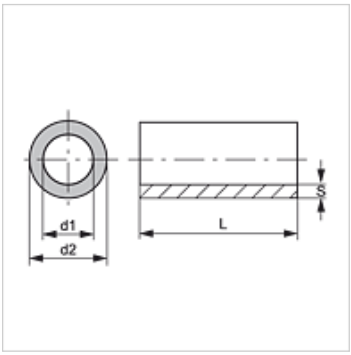

Artikel

Aanduiding	Ø d2 (mm)	Ø d1 (mm)	S (mm)
PR 65-8 ST52	65,0	49,0	8,00
PR 60-7 ST52	60,0	56,0	7,00

L = buislengte ca. 6 meter

Hoewel wij zeer zorgvuldig te werk gaan, kunnen wij fouten niet volledig uitsluiten en daarom niet aansprakelijkheid gesteld worden voor de vermelde gegevens.