K 403-58 - K 403-67

Afdichtingsring voor stootverbinding

Eigenschappen

Norm	DIN 74297 Zn
Materiaal	Zink



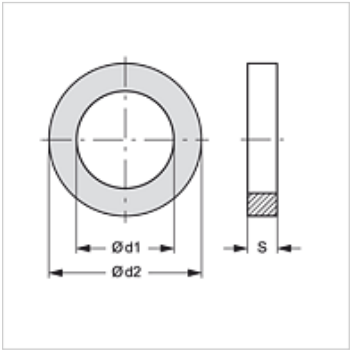

Artikel

Aanduiding	Ø d1 (mm)	Ø d2 (mm)	S (mm)
K 403-59	14	20	1,50
K 403-66	12	19	1,50
K 403-67	15	24	1,50

Hoewel wij zeer zorgvuldig te werk gaan, kunnen wij fouten niet volledig uitsluiten en daarom niet aansprakelijkheid gesteld worden voor de vermelde gegevens.