# WA VBF

Aansluitelement ... VBF, getemperd gietijzer

## Eigenschappen

| | |
|---|---|
| **Toepassingsgebied** | Aansluitarmatuur voor metaalslangen |
| **Aansluiting 1** | duimse binnenschroefdraad cilindrisch |
| **Afdichtingsvorm 1** | vlakdichtend |
| **Norm** | NEN-EN 10226 / ISO 7-1 |
| **Uitvoering** | recht |
| **Toepassing** | gesoldeerde uitvoering temperatuurbestendig tot 200 °C |
| **Materiaal** | Getemperd gietijzer |



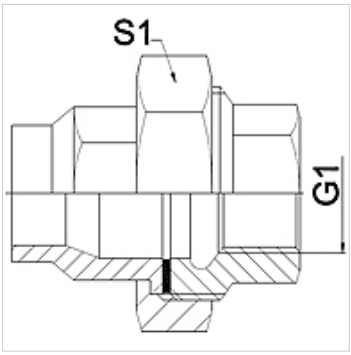


## Aanwijzing

De vermelde sleutelwijdten zijn richtwaarden!
The specified working pressure PN(bar) relates to the working temperature of -20 °C to 120 °C. At working temperature of 120 °C to 200 °C the working pressure PN (bar) reduces to 22,7 bar.

## Bestelaanwijzingen

Andere uitvoeringen op aanvraag.

## Artikel

| Aanduiding | DN | PN (bar) | G1 | S1 (mm) |
|---|---|---|---|---|
| **WA 006 VBF** | 6 | 25 | Rp 1/4" | 28,0 |
| **WA 010 VBF** | 10 | 25 | Rp 3/8" | 32,0 |
| **WA 013 VBF** | 13 | 25 | Rp 1/2" | 39,0 |
| **WA 020 VBF** | 20 | 25 | Rp 3/4" | 48,0 |
| **WA 025 VBF** | 25 | 25 | Rp 1" | 55,0 |
| **WA 032 VBF** | 32 | 25 | Rp 1.1/4" | 67,0 |
| **WA 040 VBF** | 40 | 25 | Rp 1.1/2" | 74,0 |
| **WA 050 VBF** | 50 | 25 | Rp 2" | 90,0 |
| **WA 065 VBF** | 65 | 25 | Rp 2.1/2" | 111,0 |
| **WA 080 VBF** | 80 | 25 | Rp 3" | 130,0 |

## Productvarianten

| | |
|---|---|
| **WA VBF RG** | Aansluitelement ... VBF, roodkoper, Roodkoper |
| **WA VBF VA** | Aansluitelement ... VBF, VA, RVS |

*Hoewel wij zeer zorgvuldig te werk gaan, kunnen wij fouten niet volledig uitsluiten en daarom niet aansprakelijkheid gesteld worden voor de vermelde gegevens.*