WA VCF RG

Aansluitelement ... VCF, roodkoper

Eigenschappen

Toepassingsgebied	Aansluitarmatuur voor metaalslangen
Aansluiting 1	duimse buitenschroefdraad conisch
Afdichtingsvorm 1	vlakdichtend
Norm	NEN-EN 10226 / ISO 7-1
Toepassing	gesoldeerde uitvoering temperatuurbestendig tot 200 °C
Uitvoering	recht
Uitvoering	3-dlg. schroefverbinding
Materiaal	Roodkoper



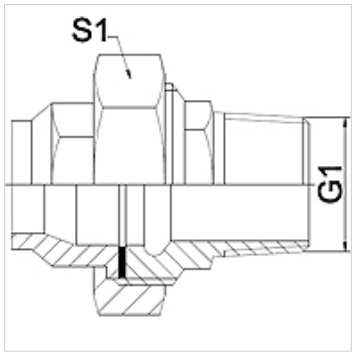

Aanwijzing

De vermelde sleutelwijdten zijn richtwaarden!

Bestelaanwijzingen

Andere uitvoeringen op aanvraag.

Artikel

Aanduiding	DN	G1	S1 (mm)
WA 013 VCF RG	13	R 1/2"	28,0
WA 020 VCF RG	20	R 3/4"	32,0
WA 025 VCF RG	25	R 1"	42,0

Productvarianten

WA VCF	Aansluitelement ... VCF, getemperd gietijzer, Getemperd gietijzer
WA VCF VA	Aansluitelement ... VCF, VA, RVS

Hoewel wij zeer zorgvuldig te werk gaan, kunnen wij fouten niet volledig uitsluiten en daarom niet aansprakelijkheid gesteld worden voor de vermelde gegevens.