PA 500 A 90 A

Persarmatuur, DKM W90°

HANSA-FLEX

Eigenschappen

Toepassingsgebied	Persarmatuur voor HD 500 slangen
Aansluiting 1	Metrische moerdraad
Afdichtingsvorm 1	60° afdichtkop
Afkorting	DKM
Norm	DIN 3863
Integratie	Zonder losbreekbeveiliging
Leveromvang	Persnippel + persfitting
Materiaal	Staal
Oppervlakbescherming	Galvanisch gecoat



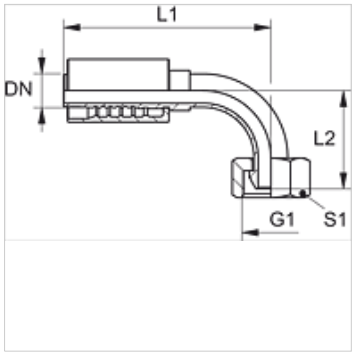

Artikel

Aanduiding	DN	Size	Duim	Werkdruk bar	G1	L1 (mm)	L2 (mm)	S1
PA 532 A 90 A	31	20	1.1/4"	WP 63 bar	M 45 x 1,5	112,5	81,0	50
PA 540 A 90 A	38	24	1.1/2"	WP 63 bar	M 52 x 1,5	125,5	92,0	60
PA 550 A 90 A	51	32	2"	WP 40 bar	M 65 x 2	142,0	116,0	75

Hoewel wij zeer zorgvuldig te werk gaan, kunnen wij fouten niet volledig uitsluiten en daarom niet aansprakelijkheid gesteld worden voor de vermelde gegevens.