# HK B5 400/690V IE2

Elektromotor B5 400/690V IE2

## Eigenschappen

| | |
|---|---|
| **Uitvoering** | Bouwvorm B5<br>zonder voeten |
| **Beschermingsklasse** | IP 55 |
| **Omgevingstemperatuur** | -20 °C tot +40 °C |
| **Materiaal** | Behuizing: aluminium<br>Behuizing: grijs gietwerk (vanaf HK160M4B354-6IE2) |



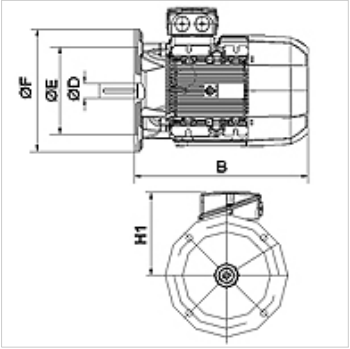


## Beschrijving

Zelfkoelende, energiebesparende kooiankermotoren
High Efficiency IE2 - IEC60034-30:2008
Ontwerpspanning 400/690V 50Hz, 460V 60Hz; 4-polig
Spanningstolerantie +/- 5%
vanaf 11 kW incl. thermobeveiliging (PTC-weerstand)

## Artikel

| Aanduiding | n 50 Hz (rpm) | n 60 Hz (rpm) | P 50 Hz (kW) | P 60 Hz (kW) | I 50 Hz (A) | LF 50 Hz | H1 (mm) | B (mm) | Ø D as (mm) | Ø E (mm) | Ø F (mm) | η (IE2) % | Gewicht (kg) |
|---|---|---|---|---|---|---|---|---|---|---|---|---|---|
| **HK 112M4 B5 4-6 IE2** | 1460 | 1760 | 4,00 | 4,60 | 8,20 | 0,81 | 177 | 375 | 28 | 180 | 250 | 85,5 | 29,0 |
| **HK 132SB4 B5 4-6 IE2** | 1460 | 1760 | 5,50 | 6,30 | 11,20 | 0,80 | 202 | 390 | 38 | 230 | 300 | 87,7 | 42,0 |

P 50 Hz = nominal output at 400 V/50 Hz – P 60 Hz = nominaal vermogen bij 400 V/60 Hz – n 50 Hz = nominaal toerental bij 400 V/50 Hz – n 60 Hz = nominaal toerental bij 400 V/60 Hz – I 50 Hz = nominale stroom bij 400 V/50 Hz – LF 50 Hz = vermogensfactor cos phi bij 50 Hz – η (IE2) = werkingsgraad volgens IE2 in % (bij vollast)

*Hoewel wij zeer zorgvuldig te werk gaan, kunnen wij fouten niet volledig uitsluiten en daarom niet aansprakelijkheid gesteld worden voor de vermelde gegevens.*